CERRILLOS
Municipio Ciudadano
I. MUNICIPALIDAD DE CERRILLOS
SECRETARÍA MUNICIPAL

000465

DECRETO EXENTO N°202/ /2022

Cerrillos,

26 ABR 2022

V I S T O S:

La Providencia Alcaldicia N°100/693/2022; el Memorándum N°401/261/2022 del Departamento de Abastecimiento; el Memorándum N°600/216/2022 de la Secretaria Comunal de Planificación; el Ordinario N°1000/202/2022 de la Dirección de Jurídica; la Solicitud de Pedido N°702/012/2022; la Ley N°19.886 Bases Sobre Contratos Administrativos de Suministros y Prestación de Servicios; el D.S. de Hacienda N°250, de 2004, y sus modificaciones posteriores; y las facultades que me confiere la Ley N°18.695, Orgánica Constitucional de Municipalidades,

D E C R E T O:

1. Llámase a Propuesta Pública denominada **"ADQUISICION DE FOLIOS PARA LICENCIAS DE CONDUCIR",** cuyas bases administrativas generales, itinerario, especificaciones Técnicas y Anexos, se encuentran en documentos adjuntos, los que forman parte integrante del presente Decreto.

2. La publicación se hará el día **27 de abril 2022**, a través del Portal Mercado Público.

3. La recepción de consultas será desde **27 de mayo de 2022 hasta el 2 de mayo de 2022**, través del Portal www.mercadopublico.cl.

4. Las respuestas a consultas se publicarán el día **05 de mayo de 2022**, a través del Portal www.mercadopublico.cl.

5. El cierre de la licitación será el **10 de mayo de 2022 a las 10:00 hrs**. a través del Portal www.mercadopublico.cl.

6. El Acto de Apertura Administrativa, Técnica y Económica será el **10 de mayo de 2022 a las 10:10 hrs.** a través del Portal www.mercadopublico.cl.

7. En la fecha y hora de cierre señalados en el Portal Mercado Público, el Acto de Apertura lo realizarán: la **Directora (s) de Administración y Finanzas, el Director (s) de Transito, el Director de Jurídica, y la Secretaria Municipal,** en su calidad de ministro de fe o por quienes subrogue, ellos designen o reemplacen.

8. La evaluación de las ofertas será realizada por la Comisión de Evaluación de las Ofertas la que está compuesta, por la **Directora (s) de Administración y Finanzas doña Maria Angélica Olivares Pavéz, Cedula de Identidad N°7.810.998-K, la Directora (s) de Transito y Transportes Público doña Alicia Fontecilla Aravena, Cedula de Identidad N°8.553.208-1, el Director de Asesoría Jurídica don Jorge Salgado Martínez, Cedula de Identidad N°10.964.333-5 y la Secretaria Municipal doña Cecilia Ulloa Chacon, Cedula de Identidad N°8.213.197-3 en su calidad de ministro de fe o por quienes ellos de designen.**

000465

DECRETO EXENTO Nº202/ /2022

9. El Inspector Técnico del Servicio (I.T.S.), será la Dirección de Transito y Transportes Público, en conformidad a lo establecido en el Reglamento de Inspectores Técnicos, sancionado por el Decreto Exento Nº 202/1588/2010, cuyo nombramiento se incluirá en el decreto de aprobación de adjudicación.

10. El gasto que irrogue la ejecución del presente Decreto se imputará a la cuenta 215.22.04.001 "Materiales de Oficina" del Presupuesto Municipal.

ANÓTESE, COMUNÍQUESE, PUBLÍQUESE Y ARCHÍVESE

I. MUNICIPALIDAD DE CERRILLOS
SECRETARIA MUNICIPAL

CECILIA ULLOA CHACON
Secretaria Municipal

MUNICIPALIDAD DE CERRILLOS
ALCALDESA

LORENA FACUSE ROJAS
Alcaldesa

LFR/CUCH/aaa.**

Distribución:
Archivo Virtual "Decretos Correlativos"
I.T.S (DIRECCION DE TRANSITO)
Página Web.

CERRILLOS
Municipio Ciudadano

DIRECCIÓN DE ADMINISTRACIÓN Y FINANZAS
DEPARTAMENTO DE ABASTECIMIENTO

M E M O R Á N D U M N°401 / 261 / 2022

Cerrillos, abril 21 de 2022.

A : ADMINISTRADOR MUNICIPAL
SR. CARLOS FELIPE BARRIA HAMAME

DE : DEPARTAMENTO DE ABASTECIMIENTO
SRA. PAOLA GONZALEZ INOSTROZA

Junto con saludarle, adjunto remito a Ud., antecedentes de la Licitación **324-103-LE22, "Adquisición de Folios para Licencias de Conducir",** si lo tiene a bien sea Decretado el llamado a licitación y posterior publicación el día 22 de abril en el Portal Mercado Público.

Documento:

1. Itinerario
2. Bases Administrativas
3. Formatos
4. Especificaciones Técnicas

Sin otro en particular, se despide muy atte.

Paola González I.
Jefa Abastecimiento

PAOLA GONZALEZ INOSTROZA
JEFA
DEPARTAMENTO DE ABASTECIMIENTO

PGI/
c.c.
Archivo

CERRILLOS
Municipio Ciudadano

ITINERARIO

La siguiente tabla de fechas viene a fijar la etapa de plazos de la Licitación ID 324-103-LE22 y son complementarias a las Bases Administrativas Generales de la Propuesta Pública **"Adquisición de Folios para Licencias de Conducir"**

Fecha de Publicación	27 de abril de 2022 en el portal www.mercadopublico.cl
Plazo inicio y termino de Preguntas (Foro de Licitación)	Los interesados en participar en la presente licitación podrán formular consultas y solicitar aclaraciones a través del sistema www.mercadopublico.cl, desde el día 27 de mayo de 2022 y fecha de cierre 02 de mayo de 2022.
Plazo para publicar respuestas a las consultas	La entidad licitante pondrá las referidas preguntas y sus respuestas en conocimiento de todos los interesados, a través de su publicación en www.mercadopublico.cl, sin indicar el autor de las preguntas, el día 05 de mayo de 2022. En cualquier caso, la nueva fecha de publicación de respuestas será informada en el portal www.mercadopublico.cl, en el ID de la licitación.
Fecha de Cierre para presentar Ofertas	10 de mayo de 2022 a las 10:00hrs. en el portal www.mercadopublico.cl
Fecha de Apertura de ofertas	El mismo día en que se produzca el cierre de recepción de ofertas, desde las 10:10hrs. horas en el portal www.mercadopublico.cl.
Fecha de Adjudicación	27 de mayo de 2022 en el portal www.mercadopublico.cl. Si por causas no imputables a la Entidad compradora, las que serán oportunamente informadas, no se puede cumplir con la fecha indicada, la Entidad compradora publicará una nueva fecha en el portal www.mercadopublico.cl.

CERRILLOS
Municipio Ciudadano

I. MUNICIPALIDAD DE CERRILLOS
ABASTECIMIENTO
18 ABR 2022
N° _____ HORA _____
DEPTO. SECRETARÍA

MEMORÁNDUM N° 600/216/2022

A : **SR. PAOLA GONZALEZ**
JEFA
DEPARTAMENTO ABASTECIMIENTO

DE : **SR GUILLERMO TAPIA DIAZ**
DIRECTOR
SECRETARIA COMUNAL DE PLANIFICACIÓN

REF. : **REMITO ADJUNTO ANTECEDENTES PARA CONTINUACIÓN DEL PROCESO DE COMPRA PPTA: "ADQUISICIÓN DE FOLIOS PARA LICENCIAS DE CONDUCIR"**

Cerrillos, 14 de abril de 2022.

Junto con saludarle, adjunto remito a Ud., Antecedentes para dar continuidad al Proceso de la Propuesta Publica denominada **"ADQUISICIÓN DE FOLIOS PARA LICENCIAS DE CONDUCIR"** se adjunta la siguiente documentación.

- Bases Administrativas Generales
- Formatos
- Especificaciones Técnicas
- Solicitudes de Pedido N°702/012/2022 y N° 702/004/2022

Sin otro particular, saluda atentamente a Ud.,

Secretaría Comunal de Planificación
DIRECTOR

GUILLERMO TAPIA DIAZ
DIRECTOR
SECRETARIA COMUNAL DE PLANIFICACIÓN
MUNICIPALIDAD DE CERRILLOS.

GTD/sef
c.c.
- Destinatario.
- Archivo Secplan.

PROPUESTA PÚBLICA

"ADQUISICIÓN DE FOLIOS PARA LICENCIAS DE CONDUCIR"

I. BASES ADMINISTRATIVAS GENERALES:

1. GENERALIDADES

1.1. IDENTIFICACIÓN DE LA PROPUESTA PÚBLICA

Las presentes Bases Administrativas regulan el llamado a Propuesta Pública que realiza la Municipalidad de Cerrillos para efectuar la **compra de Folios para Licencias de Conducir.**

MANDANTE: Municipalidad de Cerrillos.
UNIDAD TÉCNICA: Departamento de Licencias de Conducir

Los requisitos y exigencias técnicas se establecen en las presentes Bases Administrativas Generales y Bases de Especificaciones Técnicas.

1.2. PRESUPUESTO DISPONIBLE

El presupuesto disponible para la adquisición de **Folios para Licencias de Conducir** es de **$18.500.000.- con impuestos incluidos**, el gasto que irrogue la ejecución de esta licitación se imputará a la cuenta n° 22-04-001 del Presupuesto Municipal.

1.3. DEFINICIONES

Para todos los efectos de estas Bases, los términos utilizados que se indican a continuación, tienen el significado que se señala:

a) ADJUDICACIÓN: Acto administrativo fundado, por medio del cual la autoridad competente selecciona a uno o más Oferentes para la suscripción de un Contrato de Suministro o Servicios, regido por la Ley N° 19.886, en adelante, también, la "Ley de Compras".
b) ADJUDICATARIO: Oferente al cual le ha sido aceptada una oferta o una cotización en un Proceso de Compras, para la suscripción del contrato definitivo.
c) MANDANTE: Organismo responsable de la adquisición y contratación del producto o servicio.
d) MUNICIPALIDAD: I. Municipalidad de Cerrillos.
e) UNIDAD TÉCNICA: La unidad municipal que tiene a su cargo la supervisión técnica y administrativa del servicio u obra, y en general, el exacto cumplimiento del contrato.
f) INSPECTOR TÉCNICO DEL SERVICIO: Es la (s) persona (s) que nombrada (s) en forma competente, asume el derecho y la obligación de fiscalizar el cumplimiento de un contrato, independiente de la existencia de asesores internos o externos al municipio solicitado por la unidad técnica.
g) BASES ADMINISTRATIVAS: Documentos aprobados por la autoridad competente que contienen, de manera general y/o particular, las etapas, plazos, mecanismos de consulta y/o aclaraciones, criterios de evaluación, mecanismos de adjudicación, modalidades de evaluación, cláusulas del contrato definitivo, y demás aspectos administrativos del Proceso de Compras.
h) ESPECIFICACIONES TÉCNICAS: Documento aprobado por la autoridad competente que contiene de manera general y/o particular, las características, exigencias, atributos y calidades que deberá cumplir el producto o servicio motivo del contrato, incluyendo normas sobre procedimientos de elaboración, exigencias a que quedan sometidos los materiales y pruebas de control que deben superar las diferentes etapas de ejecución.

i) COMISIÓN DE APERTURA: Es el conjunto de funcionarios municipales designados para cumplir el cometido de revisar y verificar los antecedentes de las ofertas presentadas en una licitación.
j) COMISIÓN DE EVALUACIÓN: Es el conjunto de funcionarios municipales designados para cumplir el cometido de analizar, estudiar y evaluar las ofertas presentadas en una licitación y proponer su adjudicación a la autoridad en conformidad a los requerimientos solicitados en las especificaciones técnicas.
k) LICITACIÓN O PROPUESTA PÚBLICA: Procedimiento administrativo de carácter concursal, mediante el cual se realiza un llamado público a través del sitio web Mercado Público, convocando a los interesados para que, sujetándose a las Bases fijadas, formulen propuestas, de entre las cuales seleccionará y aceptará la más conveniente al interés municipal.
l) CONTRATO: Aquél mediante el cual la Municipalidad de Cerrillos encomiendan a una persona natural o jurídica la ejecución de tareas, actividades o la elaboración de productos intangibles. Un contrato será considerado igualmente de servicios cuando el valor de los bienes que pudiese contener sea inferior al cincuenta por ciento del valor total o estimado del contrato.
m) GARANTÍA DE DE FIEL CUMPLIMIENTO DEL CONTRATO: Será cualquier documento pagadero a la vista, de carácter irrevocable y que asegure su cobro de manera rápida y efectiva. Deberá estar girado a nombre de la Municipalidad de Cerrillos por el plazo y monto estipulado en las presentes bases administrativas con el fin de garantizar la oferta del proponente hasta la adjudicación de la licitación o el cumplimiento del contrato.
n) MULTA: Sanción pecuniaria por deficiencia del servicio respecto de causales específicas señaladas en las bases administrativas generales o contrato. Su monto será fijado en U.T.M o en porcentaje del total del contrato, según corresponda.
o) OFERENTE: Proveedor que participa en la licitación.
p) ORDEN DE COMPRA: Documento digital enviado a través del Sistema de Información al proveedor adjudicado a modo de formalizar la compra de bienes o servicios.
q) SISTEMA DE INFORMACIÓN: Corresponde al sitio de Internet www.mercadopublico.cl

1.4. PARTICIPANTES

Podrán participar en este llamado a Propuesta Pública toda persona natural o jurídica, chilenas o extranjeras, que acredite su situación legal, estado financiero e idoneidad técnica, que cumplan con los requerimientos establecidos con estas bases generales, especiales, que exige el derecho común y que presenten su propuesta en el portal www.mercadopublico.cl. Quedarán excluidos quienes, dentro de los dos años anteriores al momento de la presentación de la oferta a la licitación públicas, hayan sido condenados por prácticas antisindicales o infracción a los derechos fundamentales del trabajador, o por delitos concursales establecidos en el Código Penal.

Participación **Unión Temporal de Proveedores (UTP)**: También podrán participar los proveedores que conformen una UNIÓN TEMPORAL, de conformidad al artículo 67 bis del decreto N° 250 de 2004 del Ministerio de Hacienda que fije el reglamento de la ley 19.886, siendo obligatorio adjuntar documento público o privado que da cuenta del acuerdo de acuerdo a lo siguiente: Cuando se trate de adquisiciones inferiores a 1.000 U.T.M, el representante de la unión temporal de proveedores deberá adjuntar al momento de ofertar, el documento público o privado que da cuenta del acuerdo para participar de esta forma. Para contrataciones iguales o superiores a 1.000 U.T.M, y sin perjuicio del resto de las disposiciones legales y reglamentarias que resulten aplicables, el acuerdo en que conste la unión temporal deberá materializarse por escritura pública, como documento para contratar, sin que sea necesario constituir una sociedad.

En el caso de Unión Temporal de Proveedores, se debe indicar en el Formulario de ofertas del portal mercado público la identificación (nombre y RUT) de todos los Proveedores que se han unido.

En cualquier caso, la escritura de constitución de la UTP de instrumento público (dado el monto
de la licitación) deberá contener a lo menos las siguientes estipulaciones:

- Identificación de todos sus Integrantes
- indicar la solidaridad de todos sus miembros respecto de todas las obligaciones que se generen con la Municipalidad derivadas de la licitación y del contrato que de ella emane.
- Nombramiento de un representante o apoderado con poderes suficientes
  Los poderes mínimos del apoderado, deben ser los siguientes:
  - ☑ Presentar los antecedentes;
  - ☑ Subsanar solicitudes de aclaración;
  - ☑ Concurrir a visitas a terreno;
  - ☑ Actuar como supervisor del contrato;
  - ☑ Ejecutar el Proyecto o Servicio;
  - ☑ Facturar y recibo de pagos;
  - ☑ Entregar Informes y Estados de pago;
  - ☑ Renovar o modificar garantías.

- El nombre de la licitación para la cual se constituye.
- Declaración de responsabilidad solidaria de todos sus miembros.
- Determinación de su duración, la cual no podrá ser inferior al tiempo que durará la ejecución del contrato, incluido un eventual aumento de plazo.
- Si debido a una renovación o prorroga, la vigencia del contrato superare a la de la UTP, esta última deberá ser modificada, prorrogándose su vigencia hasta alcanzar el plazo total de vigencia del contrato correspondiente.
- Se debe acordar quien o quienes de los integrantes serán los que facturarán y recibirán los pagos. En caso de omitirlo, se entenderá que es el representante de la UTP, quien debe facturar y recibir los pagos.

Al momento de la presentación de las ofertas, los integrantes de la Unión determinarán qué antecedentes presentarán para ser considerados en la evaluación respectiva, siempre y cuando lo anterior no signifique ocultar información relevante para la ejecución del respectivo contrato que afecte a alguno de los integrantes de la misma.
Las causales de inhabilidad para la presentación de las ofertas, para la formulación de la propuesta o para la suscripción de la convención, establecidas en la legislación vigente, afectarán a cada integrante de la Unión individualmente considerado. En caso de afectar una causal de inhabilidad a algún integrante de la Unión, ésta deberá decidir si continuará con el respectivo procedimiento de contratación con los restantes integrantes no inhábiles de la misma o se desiste de su participación en el respectivo proceso.

Toda modificación que experimente la UTP deber ser informada de inmediato a la Municipalidad, presentándose el respectivo instrumento modificatorio, el que debe reunir las mismas formalidades legales que el de constitución de la UTP. Si las modificaciones, a criterio de la Municipalidad, afecta o impide de manera sustancial el cabal cumplimiento del contrato, como, por ejemplo, si aquella consiste en el retiro de uno o más integrantes cuyas características decidieron la adjudicación, ello podrá constituir causal de termino anticipado del contrato.

Tratándose de oferentes que se presenten como Unión Temporal de Proveedores, sólo podrán presentar una (1) oferta, estándole vedado a los integrantes de la UTP presentar oferta en esta licitación en forma individual.

Para esta propuesta no podrán participar aquellos oferentes que al momento de presentar su oferta hayan sido condenados por delitos concursales y prácticas

antisindicales o infracción a los derechos fundamentales del trabajador dentro de los dos años anteriores, según lo dispone el inciso 1° y 6° del artículo 4° de la ley 19.886 y artículos 8 y 10 de la Ley N° 20393, así como aquellas proponentes que hayan sido condenados a la pena de prohibición de celebrar actos y contratos con organismos del Estado, en virtud de los artículos 8 y 10 de la ley sobre responsabilidad penal de las personas jurídicas contemplada en la ley 20.393.

No será requisito para los interesados en la presente Licitación Pública, al momento de ofertar, encontrarse inscritos en el registro de Proveedores, requisito que sí deberá ser cumplido por el oferente adjudicado antes de la suscripción del Contrato definitivo en el plazo establecido para dicha suscripción.

Los Oferentes, así como la Unión Temporal de Proveedores que pudiesen formar para esta licitación, deben cumplir con toda la regulación sectorial que existe en el país para esta actividad.

1.5. NORMATIVA

Esta licitación se rige por lo previsto en la Ley N.° 19.886 Ley de Bases sobre Contratos Administrativos de Suministro y Prestación de Servicios y su Reglamento, aprobado por Decreto N.° 250, de 2004, del Ministerio de Hacienda y por la documentación y antecedentes propias de la licitación. Supletoriamente, se aplicarán las resoluciones municipales sobre la materia contenida en Ordenanzas y Reglamentos Municipales, Decretos Alcaldicios, como también toda normativa de carácter sectorial, según resulte procedente, y las disposiciones legales y reglamentarias que contempla la legislación chilena.

Todo el proceso de compra o contratación del servicio y la publicación de los antecedentes del mismo, deberá efectuarse, utilizando solamente los sistemas electrónicos o digitales que establezca al efecto la Dirección de Compras y Contratación Pública, en el sitio www.mercadopublico.cl (artículo 18 de la Ley N.° 19.886).

Cualquier duda o divergencia que se produzca durante la ejecución del contrato y/o entrega de los productos, respecto a la aplicación de cualquiera de los documentos que forman parte del presente llamado a licitación, entre el contratista y el I.T.S., será resuelta por la Dirección de Asesoría Jurídica de la Municipalidad de Cerrillos.

1.5.1 DURACIÓN

El plazo de duración del contrato será de 60 días corridos y enteros contados desde la firma del mismo.

1.6. PUBLICACIÓN:

El llamado a licitación se publicará en el sitio www.mercadopublico.cl.

1.7. OBLIGACIONES DE LA MUNICIPALIDAD

a) Entregar toda la información disponible para que el proveedor realice la correcta entrega de los productos.

b) Pagar al contratista por la adquisición de los bienes, en el tiempo y en la forma establecida en las B.A.G. y Especificaciones Técnicas.

1.8. SUPERVISIÓN

La supervisión del contrato estará a cargo del Inspector Técnico del Servicio, el cual será de cargo del Departamento de Licencias de Conducir, según el Titulo Segundo, art. 27° y 28° del Reglamento de Inspectores Técnicos, sancionado por el Decreto Exento N.° 202/1588/2010.

2. ANTECEDENTES DE LA PROPUESTA

2.1. DOCUMENTOS

Los documentos que acompañan a este llamado a propuesta son:

a) Decreto que llama a Licitación Pública.
b) Bases Administrativas Generales.
c) Especificaciones Técnicas correspondientes.
d) Aclaración a las Bases, si las hubiese.
e) Oficio de Observaciones, si lo hubiese.
f) Formatos y/o Anexos.
g) Otros.

2.2. ACLARACIONES

Todo oferente que tenga dudas sobre el contenido de las presentes Bases Administrativas Generales o Especificaciones Técnicas podrá ingresar preguntas hasta la fecha especificada en el portal mercadopublico.cl.

Las respuestas a las Consultas que realicen los oferentes formarán parte integrante de las presentes Bases y estas son contestadas a través del Sistema de Información de mercadopublico.cl, en la fecha que se indique en el Itinerario.

En caso que la respuesta signifique una modificación a las bases administrativas generales o los requerimientos solicitados en las especificaciones técnicas, la Municipalidad de Cerrillos si lo estima conveniente podrá fijar un plazo entre 1 a 10 días hábiles para que los participantes adecúen sus ofertas a las nuevas condiciones establecidas ampliándose el término de recepción de ofertas. Las respuestas a las aclaraciones formarán parte integrante de las bases de la licitación.

2.3. OFICIO DE OBSERVACIONES

Los Oficios de Observaciones son notificaciones escritas mediante los cuales el Municipio agrega, elimina, modifica, reemplaza o determina el correcto sentido y alcance de las Bases de la Licitación y de los documentos que la integran. Estos Oficios se entregarán a los participantes de la propuesta a través del Sistema de Información, antes del cierre de la Licitación y serán parte integrante de las Bases de la propuesta.

En caso que la observación formulada implique una modificación a las bases administrativas generales o requerimientos solicitados en las especificaciones técnicas la municipalidad si lo estima conveniente podrá fijar un plazo entre 1 a 10 días hábiles para que los participantes adecúen sus ofertas a las nuevas condiciones establecidas ampliándose el término de recepción de ofertas.

3. SUFICIENCIA DE LA OFERTA

Se considerará que el proponente antes de presentar su oferta está compenetrado de todos los riesgos, contingencias y demás factores y circunstancias que puedan afectar su oferta, así como los costos requeridos para cubrir todas las obligaciones contractuales, en las condiciones establecidas en las Bases. En consecuencia, el contratista no podrá alterar la naturaleza y envergadura de la adquisición, ni el valor ofertado, por causa sobreviniente.

4. VALIDEZ DE LA OFERTA

El sólo hecho de la presentación de la oferta, significa la aceptación por parte del proponente de las presentes Bases y de los antecedentes que la acompañan.

La presentación de los antecedentes de la propuesta, implicará el conocimiento y aceptación de las presentes B.A.G. y sus documentos integrantes, de tal manera que el adjudicatario de la Propuesta, quedará obligado en los términos de los referidos instrumentos.

Las ofertas se mantendrán vigentes hasta la aprobación del contrato por el respectivo Decreto Alcaldicio con el proponente que se adjudique la Propuesta, con excepción de aquellos oferentes que se encuentren en el segundo y tercer lugar del acta de evaluación de las ofertas si el adjudicatario se retracta de su oferta y la municipalidad determina hacer uso de la facultad de readjudicar la presente licitación. En tal evento aquellos oferentes están obligados a mantener sus ofertas bajo las mismas condiciones ofrecidas y aceptar la adjudicación de la licitación.

5. CONTENIDO Y PRESENTACIÓN DE LAS OFERTAS

Las ofertas por parte de los proveedores deberán ser enviadas a través del Sistema de Información (Portal Mercado Público), en el formato correspondiente y adjuntando todos los documentos que se soliciten en las presentes Bases, salvo que ocurra alguna las situaciones previstas en el Artículo 62 del Decreto N° 250, de 2004, del Ministerio de Hacienda.

Los proponentes subirán sus ofertas al portal www.mercadopublico.cl, incluidos los documentos y antecedentes solicitados en los Puntos 5.1, 5.2 y 5.3 de las B.A.G.; en forma de archivos adjuntos y/o documentos copiados, escaneados identificándolos de acuerdo al punto donde se hace la exigencia.

La presente Licitación constará de cuatro partes:
1. DOCUMENTOS ADMINISTRATIVOS.
2. OFERTA TÉCNICA.
3. OFERTA ECONÓMICA.
4. GARANTÍAS

5.1. DOCUMENTOS ADMINISTRATIVOS

Los oferentes deberán subir al Portal Mercado público los siguientes antecedentes solicitados como "DOCUMENTOS ADMINISTRATIVOS", a saber:

5.1.1. Declaración Jurada Simple de Identificación del Proponente **(FORMATO N° 1)**. En el caso de las UTP cada uno de los integrantes deberá indicar su RUT e indicar el nombre, RUT y Firma del Apoderado o Representante con poderes suficientes para este y demás anexos. En caso de afectar una causal de inhabilidad a algún integrante de la Unión, ésta deberá decidir si continuará con el respectivo procedimiento de contratación con los restantes integrantes no inhábiles de la misma o se desiste de su participación. Así también, cuando se trate de adquisiciones inferiores a 1.000 U.T.M, el representante de la unión temporal de

proveedores deberá adjuntar al momento de ofertar, el documento público o privado que da cuenta del acuerdo para participar de esta forma. Para contrataciones iguales o superiores a 1.000 U.T.M, y sin perjuicio del resto de las disposiciones legales y reglamentarias que resulten aplicables, el acuerdo en que conste la unión temporal deberá materializarse por escritura pública, como documento para contratar, sin que sea necesario constituir una sociedad.

5.1.2. Declaración Simple para Propuestas **(FORMATO N° 2).**
5.1.3. Declaración Jurada Simple que exprese que el oferente acepta las presentes Bases y que garantiza la veracidad y exactitud de todas sus declaraciones y que autoriza a Organismos Oficiales, Compañías de Seguros, Bancos, fabricantes de Equipos o cualquier otra persona, Firma o Compañía para suministrar las informaciones pertinentes relacionadas con la propuesta presentada y que sean solicitadas por la Municipalidad **(FORMATO N° 3)**.

5.1.4. Declaración Simple sobre el cumplimiento lo señalado en la ley N° 20.123 que regula el trabajo en régimen de subcontratación **(FORMATO N° 4).**

5.1.5. Declaración simple que contenga la identificación de los socios y accionistas principales que integran las sociedades o empresas prestadoras de acuerdo a lo indicado en el Titulo III, artículo 7, letra e) de la Ley N ° 20.285. **(FORMATO N° 5).**

5.1.6. Declaración Simple **(FORMATO N° 6)**, donde el oferente exprese conocer el contenido y alcance de la Ley N° 20.238, en el sentido de haber dado cumplimiento a las obligaciones laborales y sociales de los trabajadores a su cargo y el fiel y oportuno cumplimiento del contrato definitivo, durante los dos últimos años, tal que:

- No ha sido condenado por prácticas antisindicales.
- No ha sido condenado por Delitos concursales.
- No ha cometido infracciones a los derechos fundamentales del trabajador.

5.1.7. Declaración Simple que indique que el oferente no se encuentra afecto a lo señalado en el inciso 1° y 6°, del artículo 4° de la Ley N° 19.886, y que no está afecto prohibiciones del artículo 8 y 10 de la Ley N° 20.393. Respecto de sociedades, de socios de la empresa, alta gerencia, administradores, Representantes o directores **(FORMATO N° 7).**

5.1.8. Si el oferente es **Persona Jurídica**, además deberá acompañar los siguientes documentos:

a) Copia vigente del RUT de la empresa.
b) Copia de cédula de identidad vigente de representante legal.
c) Certificado de Vigencia de la Sociedad otorgado por el Conservador de Bienes Raíces con una antigüedad no superior a 60 días contados desde la fecha de apertura de la propuesta, También serán válidos los certificados entregados conforme a la Ley N° 20659 para acreditar la vigencia de la sociedad y representante legal.
d) Certificado de Vigencia de Poderes otorgados por el Conservador de Bienes Raíces con una antigüedad no superior a 60 días contados desde la fecha de apertura de la propuesta, También serán válidos los certificados entregados conforme a la Ley N° 20659 para acreditar la vigencia de la sociedad y representante legal.

Si el oferente es una **Persona Natural**, además deberá presentar los siguientes documentos:

e) Copia de Cédula de Identidad vigente por ambos lados.

Además, <u>todos los Oferentes</u> deberán presentar:

- Patente Municipal vigente

Sobre lo indicado en el punto 5.1.8 letras a),b) y e) se tendrá en consideración la extensión de un año dispuesta por el Decreto Supremo N° 147, que en síntesis establece "La norma extiende hasta el año 2023, la vigencia de todas las cédulas de identidad para chilenos que expiren, con el objetivo de acreditar identidad en el territorio nacional y utilizar las cédulas cuya vigencia se extiende en diligencias, tramites y gestiones que requieran la exhibición de esta documentación.

Los antecedentes y/o documentos administrativos solicitados, no serán necesarios adjuntarlos, si estos se encuentran en el Registro de Proveedores del portal de mercadopublico.cl, en el caso de los oferentes Inscritos, siempre y cuando, estos antecedentes y/o documentos, **se encuentren en la forma y vigencia solicitada en las presentes bases.**

5.2 FORMATOS TÉCNICOS

5.2.1 El oferente deberá indicar el **Plazo de Entrega** de los **Folios para Licencias de Conducir** ofertados (en dias enteros y corridos), el plazo de entrega será el obtenido del (**FORMATO N° 8).** Dicho plazo de entrega de los productos, no podrá ser inferior al establecido por la Ley del consumidor.

5.2.2 INCLUSIÓN LABORAL Y OTROS
El oferente deberá indicar si posee los certificados o medios de verificación en función a la inclusión Laboral y Sello Empresa Mujer. (**FORMATO N° 8**)

5.2.3 IDENTIFICACIÓN DEL SUPERVISOR DEL SERVICIO, en conformidad al punto 13.1 de las BAG, el contratista deberá contar con un Supervisor(a) del Servicio, quien será el nexo entre el Inspector Técnico y el adjudicado la comunicación será vía correo electrónico o en su defecto vía telefónica. En caso de ser necesaria su presencia, el Supervisor del Servicio deberá concurrir al lugar indicado por el inspector técnico. (**FORMATO N° 9).**

5.3 FORMATO ECONÓMICO

El proponente deberá realizar su **OFERTA ECONÓMICA** a través del Sistema de Información Portal Mercado público, ingresando el **valor neto ofertado**, expresado en moneda nacional **(FORMATO N° 10).**

6. APERTURA DE LAS OFERTAS

El acto de apertura de la licitación se realizará en la fecha y hora indicada en el Itinerario a cargo de la **Comisión de Apertura**, que estará integrada por la **Directora (S) de Administración y Finanzas**, el **Directora (S) de Transito, el Director de Jurídica y la Secretaria Municipal** en su calidad de ministro de fe o por quienes subrogue, ellos designen o reemplacen.

Se hace presente que no es obligatoria la presencia de los proponentes. En el caso de asistencia de los mismos no se permitirá el ingreso de éstos después de iniciado el acto de apertura.

Esta apertura comenzará con la revisión de todos los documentos establecidos en el punto 5.1. (Documentos administrativos). Con posterioridad se realizará la apertura de la oferta técnica y finalmente la oferta económica.

Aquellos oferentes que no entreguen los documentos solicitados en los términos señalados en el punto N° 5 y que sobrepasen el presupuesto disponible indicado en el punto 1.2 de estas bases administrativas generales podrán ser declaradas inadmisibles.

No obstante, lo indicado en el párrafo anterior, la Comisión de Apertura podrá solicitar a los oferentes que salven errores u omisiones formales, siempre y cuando las rectificaciones de dichos vicios u omisiones no les confieran a esos Oferentes una situación de privilegio respecto de los demás competidores y se informe de dicha solicitud al resto de los oferentes a través del Sistema de Información (Art. 40, Reglamento de Ley 19.886). El plazo será de a lo menos 25 horas corridas a partir de la comunicación realizada por la municipalidad. Si el oferente no corrige los errores o salva las omisiones dentro del plazo señalado será su oferta declarada inadmisible. Asimismo, la Comisión de Apertura podrá permitir la presentación de certificaciones o antecedentes que los oferentes hayan omitido presentar al momento de efectuar la oferta, siempre que dichas certificaciones o antecedentes se hayan producido u obtenido con anterioridad al vencimiento del plazo para presentar ofertas o se refieran a situaciones no mutables entre el vencimiento del plazo para presentar ofertas y el periodo de evaluación. En este caso los oferentes deberán entregar estos documentos a través del Sistema de Información dentro del plazo de establecido en el sistema de mercadopublico.cl. En tal caso, la Comisión de Evaluación deberá reunirse con posterioridad con el fin de comprobar si el oferente cumplió con la observación formulada. Si el proponente no acompaña la documentación solicitada o no salva el error u omisión su oferta será declarada inadmisible.

Los oferentes podrán presentar observaciones dentro de las 24 horas corridas a la apertura de las ofertas (artículo 33 Reglamento de compras). Estas deberán efectuarse a través del Sistema de Información.

7. EVALUACIÓN DE LAS OFERTAS

La evaluación de las ofertas será realizada por la **Comisión de Evaluación**, la que estará compuesta por la **Directora (S) de Administración y Finanzas Sra. Maria Angelica Olivares Pávez RUT: 7.810.998-K, la Directora (S) de Tránsito y Transporte Publico Sra. Alicia Fontecilla, RUT 8.553.208-1, el Director de Asesoría Jurídica Sr. Jorge Salgado Martínez, RUT 10.964.333-5 y la Secretaria Municipal doña Cecilia Ulloa Chacón, RUT 8.213.197-3 en su calidad de ministro de fe o por quienes ellos designen.**

La Comisión de Evaluación podrá solicitar a los oferentes que salven errores u omisiones formales, siempre y cuando las rectificaciones de dichos vicios u omisiones no les confieran a esos Oferentes una situación de privilegio respecto de los demás competidores y se informe de dicha solicitud al resto de los oferentes a través del Sistema de Información (Art. 40, Reglamento de Ley N.° 19.886). El plazo para que el proveedor adjunte documentos o respuesta, será de a lo menos 25 horas a partir de la consulta o solicitud realizada por la municipalidad a través de www.mercadopublico.cl. Si el oferente no corrige los errores o salva las omisiones dentro del plazo señalado, su oferta será declarada inadmisible. Asimismo, la Comisión de Evaluación podrá permitir la presentación de certificaciones o antecedentes que los oferentes hayan omitido al momento de efectuar la oferta, siempre que dichas certificaciones o antecedentes se hayan producido u obtenido con anterioridad a la apertura de la licitación.

El presente llamado a Propuesta Pública, podrá ser declarado inadmisible o desierto, mediante Decreto, en caso de no presentarse oferentes, o si todos los oferentes que se presenten son declarados inadmisibles o cuando todos los oferentes presenten presupuestos mayores a los contemplados para la presente licitación, igualmente la Municipalidad podrá rechazar el total de las ofertas cuando considere que dichas ofertas no son convenientes a los intereses Municipales.

El municipio pone en conocimiento de los oferentes que, aunque se haya aceptado la documentación en el Acto de Apertura, se reserva el derecho de validar toda la información y antecedentes proporcionados pudiendo aparecer algunos hechos que no fueran observados en la mencionada apertura, esta situación implicará que no se considerará la oferta del proponente. Si esto llegara a ocurrir se le informará oportunamente a través del Sistema de Información.

8. METODOLOGÍA DE EVALUACIÓN DE LAS OFERTAS

El Municipio someterá a evaluación cada una de las ofertas válidas presentadas por los proponentes, para lo cual, los integrantes de la Comisión de Evaluación utilizarán como instrumento la pauta de evaluación, que ponderará los siguientes aspectos:

FACTOR	PORCENTAJE	SUBCRITERIO	PUNTAJE
ECONÓMICO	60%	Oferta Económica (neta)	60
	35%	Plazo de entrega de los Folios para Licencias de Conducir	30
		Inclusión Laboral	5
ADMINISTRATIVO	5%	Presentación de Antecedentes	5
		PUNTAJE TOTAL	100

8.1. EVALUACIÓN DE LA OFERTA ECONÓMICA (60%):

Corresponde al **55%** de la evaluación total. Se considerará el **valor NETO** por el Total del Servicio ofertado por los proponentes. Los valores que se obtendrán del **Formato N° 10, Oferta Económica.** El puntaje será asignado según la siguiente tabla:

$$\frac{\text{Oferta del Económica Mínima}}{\text{Oferta Económica en Evaluación}} \quad \text{X } 60$$

El puntaje obtenido, será aproximado a dos decimales

8.2. EVALUACIÓN DE LA OFERTA TÉCNICA (35%)

La Oferta Técnica equivale al 35% de la evaluación total, la que a su vez se divide en dos subfactores, los que se especifican a continuación:

8.2.1. PLAZO DE ENTREGA DE FOLIOS PARA LICENCIAS DE CONDUCIR (30%)

se considerará el mayor plazo de entrega de los **Folios para Licencias de Conducir** ofertados (en días enteros y corridos), el plazo de entrega será el obtenido del **FORMATO N.° 8.** Se asignará puntaje de acuerdo a la siguiente fórmula:

$$\frac{\text{Oferta del Plazo de Entrega Mínima}}{\text{Oferta Plazo de Entrega en Evaluación}} \quad \text{X } 30$$

(Las garantías deben indicarse en días enteros y de corrido)

8.2.2. INCLUSIÓN LABORAL (5%)

Este criterio **se evaluará con un 5% del total de la evaluación**, en función a la inclusión Laboral y Sello Empresa Mujer, donde el oferente deberá presentar el medio de verificación solicitado para cada una de las cuatro (4) materias, de no contar o no presentar el medio de verificación solicitado para cada una de las materias, se ponderará con cero puntos en cada una de las materias que corresponda, el puntaje final obtenido estará dado por la sumatoria de cada una de las cuatro (4) materias señaladas según el presente cuadro.

	INCLUSIÓN LABORAL Y SELLO EMPRESA MUJER			
MATERIAS Y CONTENIDOS	**MEDIO DE VERIFICACIÓN**	**PUNTOS**	**PONDERACIÓN**	**PUNTOS OBTENIDOS**
1) El proveedor dispone de políticas de inclusión laboral de personas en **situación de discapacidad**	Contrato de trabajo del/de los trabajadores en situación de discapacidad, con antigüedad anterior a la fecha de publicación de la presente licitación e inscripción en Registro Nacional de Discapacidad o certificación del COMPIN. **(mínimo 1 trabajador/a)**	25	**5%**	**1.25**
2) El proveedor dispone de políticas de inclusión laboral a personas de la **Tercera Edad Activa** (mujer mayor de 60 años y hombre mayor de 65 años)	Contrato de trabajo del/de los trabajadores adulto mayor, con antigüedad anterior a la fecha de publicación de la presente licitación y copia de carnet de identidad del trabajador. **(mínimo 1 trabajador/a)**	25		**1.25**
3) El proveedor dispone de políticas de inclusión laboral de trabajadores pertenecientes a **pueblos indígenas**	Contrato de trabajo del/de los trabajadores perteneciente a pueblos indígenas, con antigüedad anterior a la fecha de publicación de la presente licitación, documento que acredite la calidad de persona perteneciente a pueblo indígena otorgado por CONADI. Para extranjeros, documentos oficiales entregados por las autoridades de dicho país. **(mínimo 1 trabajador/a)**	25		**1.25**
4) El proveedor dispone de **Sello Empresa Mujer**	Proveedores con Certificado Vigente de Sello Empresa Mujer (Persona Natural /Juridica), es otorgado por Chileproveedores.cl **(mínimo 1 certificado).** Recuerde que este sello, tiene un año de vigencia con la opción de renovación por otro año más y estará visible en la ficha electrónica de la proveedora.	25		**1.25**

8.3. PRESENTACIÓN DE ANTECEDENTES (5%)

Se evaluará la presentación de antecedentes, conforme a lo establecido en el punto N° 5 de las presentes Bases Administrativas, disminuyendo el puntaje por documento o antecedente presentado fuera de plazo, o que haya sido rectificado, de acuerdo a la siguiente tabla:

DESCRIPCIÓN	PUNTOS	PORCENTAJE	PUNTAJE OBTENIDO
Entrega dentro del plazo original del 100% de los antecedentes formales en la presentación de la oferta	100	5%	5
Entrega o Rectificación de 1 o 2 antecedentes formales en instancia posterior al cierre del proceso de licitación	50		2.5
Entrega o Rectificación de 3 o más antecedentes formales en instancia posterior al cierre del proceso de licitación	0		0

8.4. DESEMPATE

Durante la evaluación, en caso de presentarse un empate entre 2 o más ofertas, ello se resolverá adjudicando al oferente que hubiese obtenido el mayor puntaje en a los siguientes criterios:

- OFERTA ECONÓMICA NETA
- PLAZO DE ENTREGA
- INCLUSIÓN LABORAL
- PRESENTACIÓN DE ANTECEDENTES

8.5. ACTA DE EVALUACIÓN (Artículo 40 Bis, Reglamento de Ley N° 19.886)

Los integrantes de Comisión Evaluadora, elaborarán un informe final que deberá referirse al menos a las siguientes materias:

a) Criterios y ponderaciones utilizados en la evaluación de las ofertas.

b) Las ofertas que deben declararse inadmisibles por no cumplir con los requisitos establecidos en las Bases, debiéndose especificar los requisitos incumplidos.

c) La proposición de declaración de la licitación como desierta, cuando no se presentaren ofertas, o bien, cuando la comisión evaluadora juzgare que las ofertas presentadas no resultan convenientes a los intereses de la Municipalidad.

d) La asignación de puntajes para cada criterio y las fórmulas de cálculo aplicadas para la asignación de dichos puntajes, así como cualquier observación relativa a la forma de aplicar los criterios de evaluación.

e) En el caso de las UTP, tanto el informe de evaluación, así como, el acto administrativo de adjudicación y el contrato, deben individualizar a cada uno de los proveedores que forman la UTP, indicando que concurren asociados de esa manera.

f) La proposición de adjudicación, dirigida a la autoridad facultada para adoptar la decisión final.

9. ADJUDICACIÓN

9.1. La adjudicación se hará por la adquisición del servicio licitado, seleccionando al proponente que presente la oferta más viable y conveniente a los intereses de la Municipalidad, según el puntaje obtenido una vez aplicados los criterios de evaluación asociados al proceso. Dicha adjudicación se efectuará por Decreto, notificando al proponente favorecido a través del Sistema de Información.

9.2. El municipio se reserva el derecho a rechazar una o todas las ofertas mediante resolución fundada, si así lo estimase más conveniente para sus intereses o no cumple con los requisitos y condiciones establecidas en las bases de licitación pública y especificaciones técnicas.

9.3. La presente licitación será adjudicada a un solo oferente.

9.4. El municipio se reserva el derecho a rechazar una o todas las ofertas mediante resolución fundada si así lo estimase más conveniente para el interés de la comuna.

9.5. En caso que el proponente favorecido rechazare la Orden de Compra o no firme el contrato en el plazo o no mantenga su oferta antes de la aprobación del contrato por decreto, el Municipio deberá realizar las demás medidas legales que considere, además de proceder a re-adjudicar a otros de los oferentes evaluados, conforme al artículo 41 del decreto N° 250, de 2004, del Ministerio de Hacienda o llamar a un nuevo proceso de licitación, el plazo será de 60 días a contar de la fecha de adjudicación original señalada en el portal de www.mercadopublico.cl

10. CONTRATO

Se suscribirá un contrato entre el municipio y el oferente adjudicado por el servicio y/o los bienes licitados. El contrato será elaborado por la Dirección de Asesoría Jurídica de la Ilustre Municipalidad de Cerrillos, el que será suscrito por las partes mediante instrumento privado y contendrá lo señalado en las presentes B.A.G., Especificaciones Técnicas, Documentos Integrantes, Formatos y las obligaciones que el proveedor asume de acuerdo a su oferta. Todos los gastos notariales o impuestos correspondientes al contrato serán de cargo del contratista.

En un plazo de hasta **5 días corridos** de producida la notificación de la adjudicación a través del portal, el adjudicatario deberá hacer entrega **Garantía de Fiel Cumplimiento del Contrato** al Inspector Técnico del Servicio (I.T.S.), quien informará y entregará copia de la garantía a la Dirección Jurídica y a Secretaría Municipal, remitiendo el original a Tesorería Municipal para su custodia, los datos relevantes del instrumento, que consigne la referida garantía, serán incorporados a una de las cláusulas del contrato.

Si el adjudicatario no hace entrega de dicho documento en el plazo definido, la Alcaldesa podrá proceder a re-adjudicar al oferente que le sigue con el mayor puntaje de la evaluación o proceder a realizar un nuevo llamado a licitación pública en estricto orden de prelación, sin perjuicio de emprender las acciones legales que correspondan.

El adjudicatario tendrá un plazo de hasta 10 días corridos para firmar el contrato contado desde la fecha de entrega de la Garantía de Fiel Cumplimiento al Inspector Técnico de Servicio (I.T.S.). Sí por causa imputable el adjudicatario no concurre a firmar el contrato en el plazo estipulado por la Dirección de Asesoría Jurídica, la Municipalidad podrá adjudicar la licitación, a los oferentes seleccionados en segundo o tercer lugar, o bien hacer otro llamado a licitación, sin perjuicio de emprender las acciones legales que procedan.

El proponente favorecido deberá reducir a Escritura Pública el borrador del contrato preparado por la Dirección de Asesoría Jurídica

Todos los gastos notariales o impuestos correspondientes al contrato serán de cargo del contratista.

En el caso de ampliaciones del contrato, el concesionario deberá concurrir a la firma de ampliación del contrato en la fecha estipulada por la Dirección de Asesoría Jurídica, el incumplimiento de este punto será motivo de multa inmediata.

Para efectos de la celebración del contrato, será requisito obligatorio que el adjudicatario esté inscrito y habilitado para contratar con el Estado en el Registro de Proveedores a cargo de la Dirección de Compras y Contratación Pública denominado Chile Proveedores.

11. GARANTÍAS

11.2. GARANTÍA DE EJECUCIÓN Y/O DE FIEL CUMPLIMIENTO DEL CONTRATO

Previo a la firma del contrato y dentro de los 7 días corridos siguientes a la notificación de la resolución que adjudica la presente licitación por el Sistema de Información, el adjudicatario deberá entregar al Inspector Técnico del Servicio (y éste a su vez, será responsable de enviar una copia a la Dirección de Asesoría Jurídica), la **Garantía de Ejecución y/o Fiel Cumplimiento del Contrato** mediante la entrega de un documento mercantil que sea pagadero a la vista, de carácter irrevocable y que asegure su cobro inmediato y rápido. A modo de ejemplo, se aceptarán documentos boleta bancaria de garantía, vale vista, pagaré, póliza de seguro sin liquidador, depósito a plazo o cualquier otra forma que asegure el pago de la garantía de manera rápida y efectiva.

Dicha garantía deberá ser tomada a nombre de la **Municipalidad de Cerrillos**, siendo su Glosa: **"Para garantizar la Ejecución y/o Fiel Cumplimiento del Contrato de la propuesta publica: *"ADQUISICIÓN DE FOLIOS PARA LICENCIAS DE CONDUCIR"* y *además deberá indicar* el ID de esta licitación, ejemplo 324-XX-LE22.**

El monto de la garantía será equivalente al **5% del valor total del contrato** y tendrá una duración de contados desde que se suscribe el contrato hasta **sesenta (60) días corridos** posteriores al término del plazo del contrato.

Su devolución será ordenada por el Inspector Técnico del Servicio, previa emisión de informe de conformidad del servicio o entrega de bienes y demás obligaciones del contrato.

En caso de aumento del servicio por cantidades de productos o plazos o montos, esta garantía deberá ser renovada de acuerdo al nuevo monto, plazo o cantidades de producto según contrato, en estos casos de ampliación, la Garantía deberá ser reemplazada por otra de acuerdo al nuevo monto, plazo y/o cantidades, más **sesenta (60) días corridos.**

En caso de disminución de servicio del plazo o cantidades de productos podrá reemplazarse por otra de acuerdo a la disminución del monto, cantidades y/o plazo contractual; la vigencia será de acuerdo al nuevo monto, cantidades y/o plazo contractual, más **sesenta (60) días corridos.**

La Municipalidad podrá hacer efectiva esta garantía en los siguientes casos:

- En las contrataciones de prestación de servicios el incumplimiento de las obligaciones laborales y sociales con los trabajadores de los contratantes.
- Incumplimiento del contrato imputable al contratado.
- Multas impagas cursadas por el Inspector Técnico del Servicio.
- Cuando la Municipalidad sea demanda ante los tribunales de justicia por un hecho imputable al servicio prestado por la empresa.
- Para el pago de obligaciones laborales y de previsión social y de salud adeudas por el contratista.
- Término anticipado del contrato imputable al contratista.
- Por daño de cualquier naturaleza y que con motivo de la ejecución del Servicio se ocasione daños a terceros, siendo de exclusiva responsabilidad del contratado o la empresa.

Lo anterior sin perjuicio del cobro de las multas, según corresponda, o las acciones que la entidad licitante puede ejercer para exigir el cumplimiento forzado de lo pactado, o la resolución del contrato, en ambos casos con la correspondiente indemnización de perjuicios. El incumplimiento comprende también el cumplimiento imperfecto o tardío de las obligaciones del contrato.

12. INSPECCIÓN TÉCNICA DEL SERVICIO

12.1 La Directora de la Unidad Técnica respectiva designará a un(a) funcionario(a) municipal como Inspector(a) Técnico del Servicio, cuyo nombramiento se incluirá en el decreto de aprobación de adjudicación.

12.2 El Inspector(a) Técnico será el encargado de velar por la correcta ejecución del contrato y de todo lo que tiene que ver con el respectivo Servicio.

12.3 Sin perjuicio de lo establecido en el inciso anterior, la Unidad Técnica podrá solicitar que el Inspector Técnico sea asesorado por profesionales o por sociedades de profesionales, cuando sea necesario contar con una determinada calificación profesional o expertiz sobre una materia.

En especial le corresponderá al I.T.S.:

a) Formular todas las observaciones o instrucciones relativas a la correcta ejecución del contrato; calidad de los **Folios para Licencias de Conducir**, plazo de entrega, reposición o cambio de artículos, entre otras observaciones que estime necesario, las que deberán ser informadas al proveedor a través de carta certificada u otro medio formal y de rápida confirmación.

b) Verificar, supervisar y controlar la ejecución de la entrega de bienes conforme a las normas vigentes, bases administrativas generales, especificaciones técnicas, contrato y requerimientos de la licitación.

c) El Inspector Técnico deberá hacer un informe o acta de conformidad por la ejecución de cada requerimiento, instrucción u observación, el que será acompañado junto a los demás antecedentes al momento del pago correspondiente. En este mismo informe o acta deberá indicar si se cursaron o no multas y solicitar la copia del comprobante del pago en la Tesorería Municipal.

d) El Inspector Técnico deberá hacer informes periódicos ante requerimiento del director, Unidad Técnica u otra Dirección que esté involucrada en el proceso de esta licitación.

e) Solicitar la aplicación de multas y/o el término anticipado del contrato.

f) Registrar todos los requerimientos a ejecutar con el máximo de detalle posible, tales como, fecha y lugar del requerimiento.

g) Recibir la factura en razón a los requerimientos y demás antecedentes que le son solicitados en las presentes bases para tramitación del pago correspondiente.

h) El Inspector Técnico debe tener una copia de toda la documentación (facturas, guías, fotos, informes entre otros documentos que considere relevantes), que son parte de la adquisición, en caso de ser requeridas a futuro.

i) Velar por la vigencia y solicitar el cobro (si corresponde) de la(s) garantía(s) de fiel cumplimiento del contrato y de calidad de los materiales, según los plazos establecidos en las bases de licitación y/o contrato.

j) Las demás que exijan el cumplimiento del contrato y el reglamento de Inspectores Técnicos de la Municipalidad de Cerrillos.

13. OBLIGACIONES DEL CONTRATISTA

a) Entregar los productos ofrecidos, en el plazo propuesto, de acuerdo a las especificaciones técnicas requeridas por la municipalidad.
b) Provisión de productos, equipos y personal para la correcta ejecución y entrega de los productos.
c) Aceptar las observaciones y/o modificaciones, que, por razones técnicas calificadas, disponga la Inspección Técnica del Servicio.
d) Dar todas las facilidades al Inspector Técnico del Servicio para supervisar la entrega de los productos.
e) Mantener la garantía de fiel cumplimiento del contrato en los términos fijados en las bases administrativas generales.
f) Emplear en el cumplimiento del contrato la debida diligencia respondiendo hasta de la culpa levísima.
g) Comunicar a la municipalidad cualquier impedimento inimputable que no permita cumplir el contrato dentro de los términos establecidos en las bases administrativas generales, especificaciones técnicas u oferta.

13.1 DISPONIBILIDAD SUPERVISOR(A) DEL SERVICIO

El contratista deberá contar con un Supervisor(a) del Servicio, quien será el nexo entre el Inspector Técnico y el adjudicado la comunicación será vía correo electrónico o en su defecto vía telefónica. En caso de ser necesaria su presencia, el Supervisor del Servicio deberá concurrir al lugar indicado por el inspector técnico.

14. PAGOS Y SU PROCEDIMIENTO

La Municipalidad está obligada a pagar los bienes adquiridos solo cuando concurran los siguientes requisitos copulativos:

- El Inspector Técnico del Servicio haya manifestado su conformidad con los bienes adquiridos a través del respectivo informe fundado (Recepción Conforme).
- La empresa o contratado haga entrega de la factura al Inspector Técnico del Servicio.
- El proveedor realice la entrega de la Garantía adicional por la Calidad de los materiales al I.T.S.

El pago se realizará en un (1) estado de pago, a suma alzada. sin reajustes ni anticipos, contra factura aceptada por el I.T.S. y acompañada del informe de recepción conforme sin observaciones.

15. PROCEDIMIENTO PARA MULTAS

La Municipalidad podrá aplicar multas por deficiencias o incumplimiento en las obligaciones asumidas por el contratista en conformidad a las presentes Bases. El procedimiento para la aplicación de multas será el siguiente:

a) Serán comunicadas por escrito por el Inspector Técnico al proveedor mediante carta certificada a su domicilio o en forma personal, indicando día hora y lugar de la notificación, y la individualización de la persona que recibe la notificación con su firma.
Dicha notificación deberá contener los antecedentes de hecho y argumentos de derecho en que se funda la multa señalando además el plazo que tiene para contestar y la oportunidad de ofrecer prueba según sea el caso.

b) El proveedor tendrá un plazo de 3 días hábiles para formular sus descargos por escrito al Inspector Técnico.

c) En el evento que los hechos alegados por el proveedor no le consten al Inspector Técnico, podrá ordenar la apertura de un período de prueba, por un plazo no superior a 5 días hábiles, a fin de que puedan practicarse cuantas juzgue pertinentes. El Inspector Técnico sólo podrá rechazar las pruebas propuestas por los interesados cuando sean manifiestamente improcedentes o innecesarias, mediante resolución motivada.

d) Será admisibles cualquier medio de prueba siendo apreciada por sana critica.

e) La resolución deberá ser dictada dentro del plazo de 10 días hábiles y notificada, ya sea de forma personal o por carta certificada al domicilio del proveedor.

f) En contra de esta resolución se podrá interponer los recursos establecidos en la Ley N° 19.880.

Las multas serán cobradas efectuando el respetivo pago por el contratado ante la Tesorería Municipal, dicho comprobante debe acompañarse al correspondiente estado de pago.

16. MULTAS

La Municipalidad aplicará sanciones en los siguientes casos:

a) Atraso en el plazo de entrega indicado en las Especificaciones Técnicas, con el equivalente a 5 U.T.M. por día de atraso o su proporción y por vez primera, luego se podrá proceder al término Anticipado del Contrato y al cobro de multas y demás recursos que el municipio considere.

b) No cumplir con el plazo dado por el I.T.S. a las observaciones realizadas al servicio que está ejecutando el contratista, con el equivalente a 1 U.T.M., por cada día de atraso.

c) Cambiar las secuencias y/o lugares informados por el I.T.S. para la entrega de bienes, con el equivalente a 5 U.T.M. por vez que se detecte.

d) Por usar materiales e insumos que no correspondan a lo señalado en las Especificaciones Técnicas y/o los ofertados por el contratista, con 5 U.T.M, por cada vez que se detecte.

e) No reemplazar los **Folios para Licencias de Conducir** que presenten fallas o que no cumplan con la oferta, en el plazo de 48 horas hábiles, se multará con 0.5 U.T.M por juguete y por día hábil de atraso.

Las deficiencias que no sean corregidas dentro de las 48 horas posteriores a la notificación por escrita hecha por el I.T.S. podrán ser corregidas por la Municipalidad, a través de terceros, corriendo a cargo del contratista los costos por la prestación de dicho servicio, más un cargo de 25% correspondiente a gastos administrativos.

El tope máximo de multas será de 10 U.T.M., superado este tope, la municipalidad podrá decretar el término anticipado del contrato.

17. TÉRMINO DEL CONTRATO

Serán causales de término del contrato:

La Municipalidad de Cerrillos podrá poner término al contrato, el que será formalizado por orden de compra, en cualquier momento y sin derecho a indemnización alguna para el contratista en el evento de verificarse cualquiera de las siguientes causales:

a) Incumplimiento reiterado o grave de las obligaciones que impone el contrato.

- Se entenderá por incumplimiento reiterado del contrato la aplicación de 3 multas durante la ejecución del presente contrato.

- Se entenderá incumplimiento grave:

- Cuando la no prestación del servicio o su ejecución imperfecta o tardía afecta al funcionamiento normal de la municipalidad o impide llevar a cabo las funciones que la ley le concede en la comuna.

- Cuando ocasiona daños o destrucción de bienes municipales y el contratado se niega a reponerlos.

- Cuando la Municipalidad es condenada en juicio por no pago de remuneraciones y cotizaciones previsionales y de salud o por accidentes del trabajo por demandas entabladas por los trabajadores de la empresa que prestan servicios en relación al contrato celebrado.

b) Si no ha iniciado la entrega de los bienes dentro del plazo fijado en el contrato.
c) Si el contratista es declarado en quiebra; si solicita su quiebra o inicia proposiciones de convenio con sus acreedores; si hay orden de ejecución y embargo de todo o parte de sus bienes; si ha llegado a un arreglo de traspaso de todo o parte de sus bienes en favor de sus acreedores; si ha acordado llevar el contrato a un Comité de Inspección de sus acreedores.
d) Si el contratista es una sociedad y va a su liquidación.
e) Si no ha pagado las remuneraciones y/o las cotizaciones de salud y previsionales de sus trabajadores dentro del plazo exigidos por el Inspector Técnico del Servicio.
f) El mutuo acuerdo de las partes.
g) Si excede el límite de multas impuestas por el municipio en el punto 16 de las B.A.G.
h) El procedimiento para poner término al contrato, se tramitará de acuerdo al establecido para la aplicación de multas indicadas en las presentes B.A.G.

El término anticipado de contrato por un hecho imputable al contratado, facultará a la Municipalidad para hacer efectiva la garantía de fiel cumplimiento del contrato.

18. CASOS FORTUITOS

Si durante el plazo ofertado para entrega de los bienes se produjeren atrasos parciales ocasionados por fuerza mayor o casos fortuitos (definidos en el Código Civil), el contratista deberá notificar al I.T.S. y al Municipio, al momento de producirse. La Unidad Técnica estudiará las razones invocadas por el Contratista para justificar los atrasos, conjuntamente deberá solicitar e incluir informe de la Dirección de Asesoría Juridica quien evaluará la pertinencia de las misma, con todo ello, el I.T.S. resolverá la aceptación o rechazo de la ampliación del plazo, sin ulterior recurso.

19. SUBCONTRATACIÓN

El contratista podrá subcontratar servicio(s) en conformidad a las normas establecidas en la Ley N° 20.123 y su respectivo reglamento.

No obstante, lo anterior, el contratista deberá declarar en **Formato N° 7,** la existencia o no de subcontratación.

Si durante el curso del contrato el contratista se ve en la necesidad de subcontratar deberá informar al municipio de esta situación por escrito, a través del I.T.S., previo a la presentación de su factura.

El no cumplimiento de lo antes expuesto será causal de multa.

20. PROHIBICIÓN DE CEDER O TRANSFERIR EL CONTRATO

El contratista no podrá vender, ceder o transferir el contrato en cuanto a las obligaciones por él contraídas a otra persona natural o jurídica.

El incumplimiento de cualquiera de las obligaciones que para el contratista se establecen en el presente punto, facultará a la Municipalidad para poner término anticipado al contrato mediante resolución fundada.

21. MODIFICACIÓN DEL CONTRATO

La Municipalidad de Cerrillos estará facultada para modificar el contrato suscrito de común acuerdo con el contratista (previo informe del Inspector Técnico del Servicio) en los siguientes casos:

a) Cuando existan incongruencias en las Bases Administrativas Generales y/o Especificaciones Técnicas que afecten la interpretación del contrato.
b) Cuando existe una incongruencia entre las Bases de Licitación y/o Especificaciones Técnicas que impidan o dificulten la prestación del servicio o entrega de bienes y/o Servicio ofertados.
c) Cuando en las bases administrativas generales y/o especificaciones técnicas se han cometido errores u omitidos elementos que afecten el normal funcionamiento del servicio.

22. DOMICILIO

Para todos los efectos legales, las partes fijan su domicilio en la ciudad de Santiago y se someten a la jurisdicción de sus Tribunales de Justicia.

MUNICIPALIDAD DE CERRILLOS
SECRETARÍA COMUNAL DE PLANIFICACIÓN

FOLIO LICENCIA DE CONDUCIR

NOMBRE PROYECTO: Compra Folios Licencias de Conducir

ITO: Alicia Fontecilla Aravena, Jefe Dpto. Licencias de Conducir

NORMATIVA

D.S. 23 del 2000; D.S. 170 del 2017, Circ. N° 28 del MTT, D.S. 124 del 2018

ESPECIFICACIONES TÉCNICAS

El formulario constará de 3 partes separables entre sí:

a) Ficha de comunicación al RNC
b) Licencia de conducir
c) Ficha resumen del proceso de otorgamiento de licencia

El folio, corresponderá a una codificación alfa numérica correlativa impresa en el formulario para la gestión de licencia y plástico respectivo, generada por la entidad.

El folio antes descrito deberá venir impreso en el formulario para gestión de licencia de conductor y en el plástico que se utilice para la plastificación.

El formulario tendrá 27.9 cm de alto, 21.6 cm de ancho, con prepicado vertical y horizontal que permitan desprender entre sí las distintas fichas.

El formato final de la licencia, incluyendo el plástico será de 54 mm de alto por 86 mm de ancho.

El plástico cumplirá con las siguientes medidas de seguridad:

a) Será foliado con el mismo número del documento
b) Llevará una o más figuras equivalentes a una impresión ópticamente variable u holograma con la forma que determine el Ministerio de Transporte y Telecomunicaciones.

Las respectivas entidades deberán incorporar a lo menos dos tipos distintos de medidas de seguridad, adicionales a aquellas señaladas en el formulario para gestión de licencia, las cuales deberán contar con elementos de seguridad visibles sólo con lupa, luz especial u otro mecanismo similar; y ser previamente aprobadas por el Ministerio de Transportes y Telecomunicaciones.

CARACTERÍSTICAS ESPECÍFICAS DEL DOCUMENTO LICENCIA DE CONDUCTOR

FÍSICAS:

- Dimensiones de la tarjeta: 50 mm. de alto por 80 mm. de ancho.

- Dimensión de la licencia de conductor, incluyendo plastificado: 54 mm. de alto por 86 mm. De ancho.

- Medidas de Seguridad del Documento:

* Papel de seguridad tipo Bond (hilado) con gramaje mayor o igual a 106 y menor o igual a 120 gr. por metro cuadrado, respectivamente;

• Fibras de seguridad visibles sólo bajo luz ultravioleta;

• Marcas de agua que identifique a la Entidad encargada de la confección de las licencias.

* Fondo de seguridad con diseños de seguridad visible a simple vista por cualquier persona y con elementos visibles sólo con lupa, luz especial u otro mecanismo similar, a determinar por la Entidad encargada de la confección de las licencias;

* Marco y viñeta guilloche, a determinar por la Entidad encargada de la confección de las

licencias;

* Todos los textos y dibujos deberán estar impresos en base a tinta de seguridad;

* Micro impresión que dirá "República de Chile";

* El plástico que se proveerá para la termolaminación del documento tendrá las siguientes medidas de seguridad:

Será foliado en el lado derecho, en dirección vertical, en sentido de abajo hacia arriba, con el mismo Folio del documento lo que lo transforma en parte de la especie;

• Llevará la figura equivalente a una impresión ópticamente variable u holograma con la forma establecida en el cuarto cuadro del siguiente anexo.

• En caso de desprendimiento, el plástico ocupado deberá cumplir con la cualidad de quedar inutilizado, al igual que el documento.

- Color del documento licencia de conductor, Pantone Solid Uncoated:

* Fondo: 614 U o 614 U con porcentaje de opacidad a criterio de la Entidad encargada de la confección de las licencias;

* Diseños de seguridad:

• 485 U

• 3975 U

• Black

- Color textos: Pantone Solid Uncoated, color Black.

- Color borde rectángulo inferior del anverso del documento: Pantone Solid Uncoated, color Black. Grosor de línea: 0.5 puntos.

- Color relleno de rectángulos superiores del anverso del documento: Pantone Solid Uncoated 614 U o 614 U con porcentaje de opacidad a criterio de la Entidad encargada de la confección de las licencias, mismo color del Fondo del documento.

- Tamaños y fuentes tipográficas utilizadas:

* Texto "LICENCIA DE CONDUCTOR": Times, bold, tamaño 9 puntos, espaciado -20, escala vertical 95%.

* Texto "REPÚBLICA DE CHILE": Times, bold, tamaño 9 puntos, espaciado 65, escala vertical 79%.

* Textos "CLASE", "N° DE LICENCIA", "MUNICIPALIDAD", "NOMBRES",

"APELLIDOS", "DIRECCIÓN", "FECHA ÚLTIMO CONTROL" y "FECHA DE CONTROL":

Times, itálica, tamaño 4 puntos, espaciado -31, escala vertical 127%.

* Texto "RESTRICCIONES": Times, regular, tamaño 9 puntos, espaciado 7, escala vertical 92%.

* Textos "DIRECTOR DE TRÁNSITO" y "PRIMER OTORGAMIENTO": Arial, regular, tamaño 4 puntos, espaciado 38.

* Texto "FIRMA DEL CONDUCTOR": Arial, regular, tamaño 4 puntos, espaciado 65.

* Texto con el nombre de la Entidad (Nombre Proveedor): Arial, regular, tamaño 2.5 puntos, espaciado 39, escala vertical 93%. Folio: Courier New, itálica, tamaño 9 puntos, espaciado 97, escala vertical 73%.

- Tamaño de foto: Las fotografías para la licencia de conductor y ficha resumen, serán del tipo carnet, nítidas, a color, con fondo de color blanco, de 40 mm. de alto por 30 mm. de ancho, con nombres y apellidos de la persona, y número de su cédula de identidad. En el caso que el postulante o conductor debe usar lentes para conducir, en la fotografía deberá figurar con dichos elementos.

CONTENIDO:

Anverso:

- El costado izquierdo superior, espacio destinado a fotografía del conductor;

- Borde superior en forma destacada dirá "LICENCIA DE CONDUCTOR", debajo y centrado "REPÚBLICA DE CHILE";

- Habrá una primera franja con el texto "CLASE" y el espacio para anotación correspondiente;

- Habrá una segunda franja con el texto "N° DE LICENCIA" y el espacio para anotación correspondiente;
- Habrá una tercera franja con el texto "MUNICIPALIDAD" y el espacio para anotación correspondiente;
- Habrá una cuarta franja con el texto "NOMBRES" y el espacio para anotación correspondiente;
- Habrá una quinta franja con el texto "APELLIDOS" y el espacio para anotación correspondiente;
- Habrá una sexta franja con el texto "DIRECCIÓN" y el espacio para anotación correspondiente;
- Habrá una séptima franja con el texto "FECHA ÚLTIMO CONTROL" y el espacio para anotación correspondiente;
- Habrá una octava franja con el texto "FECHA DE CONTROL" y el espacio para anotación correspondiente;

Reverso:
- Al centro del borde superior y en forma destacada, habrá una franja con el texto "RESTRICCIONES" y un espacio suficiente para describirlas.
- En el costado superior derecho irá el Código de Barras y el número de folio.
- Habrá una franja en el borde inferior que llevará los textos "DIRECTOR DE TRÁNSITO" y "FIRMA DEL CONDUCTOR".
- En el borde inferior izquierdo habrá un texto que diga "PRIMER OTORGAMIENTO" y el espacio para la anotación correspondiente.
- Al costado derecho, en dirección vertical y en sentido de arriba hacia abajo, irá el nombre de la entidad proveedora del documento.

ANEXO

FORMULARIO PARA GESTIÓN DE LICENCIA

SERVICIO DE REGISTRO CIVIL E IDENTIFICACIÓN

Al Registro Nacional de Conductores
De I. Municipalidad de

(CÓDIGO DE BARRA)
(FOLIO)

FECHA:

IDENTIFICACIÓN DEL CONDUCTOR

CEDULA DE IDENTIDAD: FECHA DE NACIMIENTO:
NOMBRES:
APELLIDOS PATERNO - MATERNO:

DATOS DE LA NUEVA LICENCIA OTORGADA

NÚMERO: CLASE: F. OTORGAMIENTO: F. ÚLTIMO CONTROL: F. CONTROL:
OBSERVACIONES:

DATOS NUEVO DOMICILIO

COMUNA: CALLE - NÚMERO - DEPARTAMENTO:

DATOS DE SUSPENSIÓN (S), CANCELACIÓN (C), DENEGACIÓN (D) O NO OTORGAMIENTO (N)

TIPO RESOLUCIÓN: CLASE: F. RESOLUCION: DURACION: DIASMESES:
CAUSAL:

FICHA ESCUELA

ESCUELA DE CONDUCTOR PROFESIONAL

Nº CERTIFICADO: FECHA DE APROBACIÓN: RUT ESCUELA:
ESPECIALIDAD:

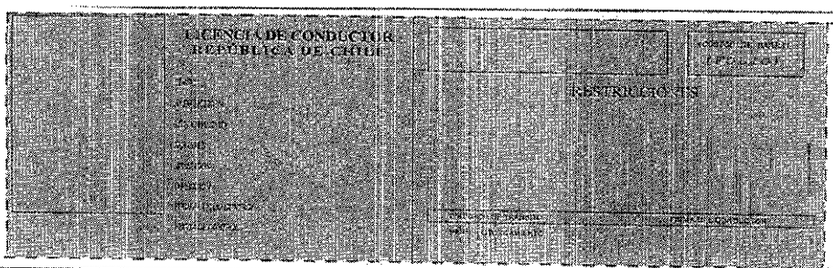

FICHA RESUMEN

(CÓDIGO DE BARRA)
(FOLIO)

I. MUNICIPALIDAD DE

FECHA:

FICHA DEL CONDUCTOR

NOMBRES:
APELLIDOS PATERNO - MATERNO:
DIRECCION:
CORREO: RUN: F. NAC:
LICENCIA ANTERIOR Nº: CLASE (S): COMUNA:
FECHA OTORGAMIENTO: F. VENCIMIENTO:
RESTRICCIONES:
NUEVA LICENCIA Nº: CLASE:
CERTIFICADO ANTECEDENTES Nº: FECHA:
FECHA OTORGAMIENTO: ÚLTIMO CONTROL: F. PROXIMO CONTROL:
RESTRICCIONES:

FOTO

FICHA ESCUELA

ESCUELA DE CONDUCTOR PROFESIONAL:
Nº CERTIFICADO: FECHA DE APROBACION: RUT ESCUELA:
ESPECIALIDAD:

RESULTADOS EXÁMENES

MÉDICO: FECHA: FIRMA PROFESIONAL:
TEÓRICO: FECHA: FIRMA RESPONSABLE:
PRÁCTICO: FECHA: FIRMA RESPONSABLE:
OBSERVACIONES:

HUELLA DACTILAR

DIRECTOR DE TRÁNSITO
FIRMA

JEFE GABINETE TÉCNICO
FIRMA

CONDUCTOR
FIRMA

MEDIDAS

MEDIDAS DE COTAS

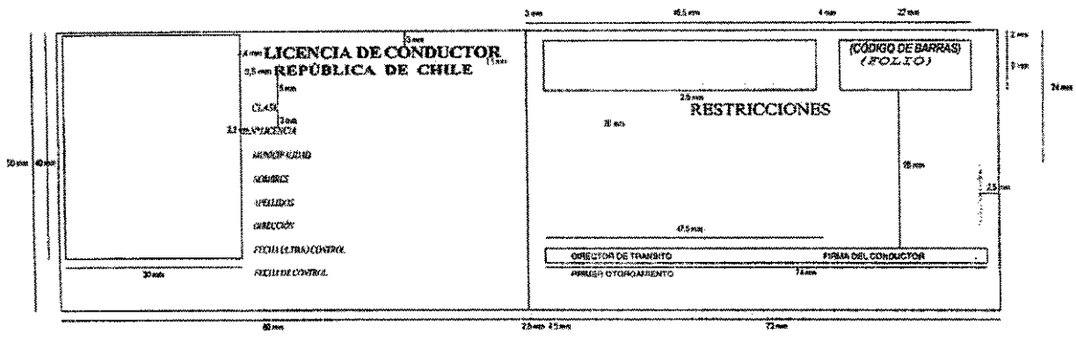

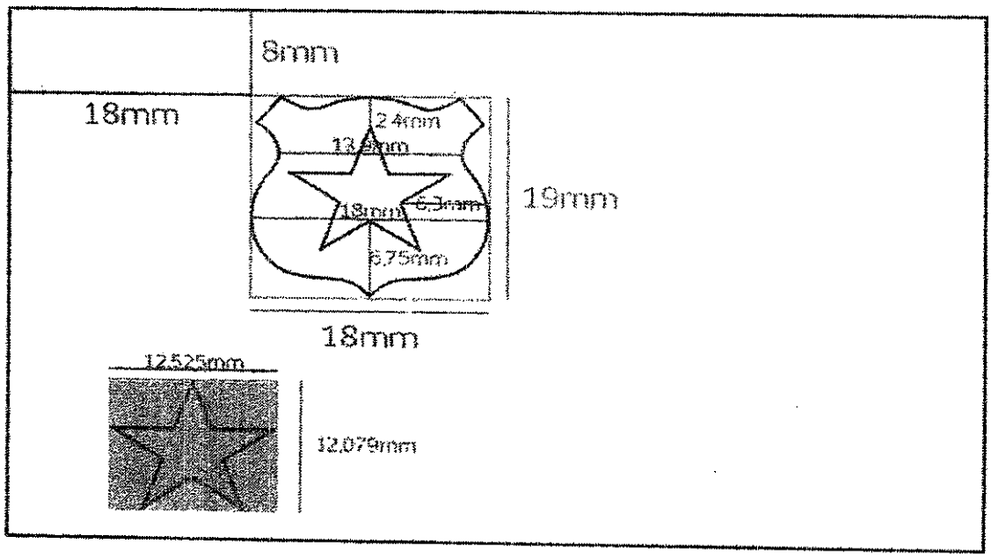

"El sello holográfico contendrá la figura de una estrella de cinco puntas (según consta en la imagen), la cual estará ubicada al centro del pictograma con las medidas indicadas en el cuadro precedente.".

PROPUESTA PÚBLICA

"ADQUISICIÓN DE FOLIOS PARA LICENCIAS DE CONDUCIR"

FORMATO N° 1

DECLARACIÓN SIMPLE DE IDENTIFICACIÓN DEL PROPONENTE

IDENTIFICACIÓN DEL OFERENTE	
Nombre o Razón Social:	RUT:
Domicilio comercial:	Comuna:
Nombre del representante legal:	RUT:
Nacionalidad:	Estado Civil:
Profesión u Oficio:	Correo Electrónico:
Nombre de persona de contacto durante el proceso:	RUT:
Correo Electrónico de contacto:	Teléfono de contacto:

DATOS DE PROVEEDORES QUE INTEGRAN LA UNIÓN TEMPORAL DE PROVEEDORES (UTP)

Nombre de Proveedores que conforman la UTP	R.U.T. Proveedor UTP

IDENTIFICACIÓN DEL REPRESENTANTE O APODERADO DE LA UTP (FIRMA DE FORMATOS Y EMISIÓN DE GARANTÍAS)	
Nombre del Representante o Apoderado de la UTP:	RUT del Representante o Apoderado de la UTP:
Domicilio comercial:	Comuna:
Nacionalidad:	Estado Civil:
Profesión u Oficio:	Correo Electrónico:
Correo Electrónico de contacto:	Teléfono de contacto:

_____

NOMBRE, RUT Y FIRMA DEL REPRESENTANTE LEGAL,
PERSONA NATURAL O APODERADO O REPRESENTANTE UTP

CERRILLOS,..... 20__

CERRILLOS
Municipio Ciudadano
MUNICIPALIDAD DE CERRILLOS
SECRETARIA COMUNAL DE PLANIFICACIÓN

PROPUESTA PÚBLICA

"ADQUISICIÓN DE FOLIOS PARA LICENCIAS DE CONDUCIR"

FORMATO N° 2

DECLARACIÓN SIMPLE PARA PROPUESTAS

Nombre de la Empresa: .....

ID Propuesta: .....

Declaro lo siguiente:

a) Conocer y aceptar las condiciones establecidas en las Bases Administrativas Generales, Especificaciones Técnicas de la Propuesta y documentos anexos.

b) Haber estudiado todos los antecedentes de la Propuesta, de las Bases Administrativas Generales, Especificaciones Técnicas de la Propuesta y verificado su concordancia entre sí y conocer las normas legales vigentes al respecto.

c) Haber considerado en la oferta económica, todos los gastos necesarios para la ejecución del proyecto, de acuerdo a las Bases Administrativas Generales de la Propuesta, Especificaciones Técnicas y todos los documentos incluidos en la oferta.

d) Por lo expuesto autorizo a la I. Municipalidad de Cerrillos para efectuar el cobro de inmediato de las Garantías establecidas en las Bases Administrativas Generales de esta Licitación, sin perjuicio de las acciones legales que inicie frente a cualquier situación no prevista, para el normal desarrollo del servicio.

e) "No podrán suscribir contratos administrativos de provisión de bienes o prestación de servicios con los funcionarios directivos del mismo órgano o empresa, ni con personas unidas a ellos por los vínculos de parentesco".

NOMBRE, RUT Y FIRMA DEL REPRESENTANTE LEGAL,
PERSONA NATURAL O APODERADO O REPRESENTANTE UTP

CERRILLOS,..... 20__

PROPUESTA PÚBLICA

"ADQUISICIÓN DE FOLIOS PARA LICENCIAS DE CONDUCIR"

FORMATO N° 3

DECLARACIÓN SIMPLE

Yo,....., en representación de la Empresa.....R.U.T.:..... acepta las presentes Bases y que garantiza la veracidad, autenticidad y exactitud de todas sus declaraciones y que autoriza a Organismos Oficiales, Compañías de Seguros, Bancos, fabricantes de Equipos o cualquier otra persona, Firma o Compañía para suministrar las informaciones pertinentes relacionadas con la propuesta presentada y que sean solicitadas por la Municipalidad.

NOMBRE, RUT Y FIRMA DEL REPRESENTANTE LEGAL,
PERSONA NATURAL O APODERADO O REPRESENTANTE UTP

CERRILLOS,..... 20__

CERRILLOS
Municipio Ciudadano

MUNICIPALIDAD DE CERRILLOS
SECRETARIA COMUNAL DE PLANIFICACIÓN

PROPUESTA PÚBLICA

"ADQUISICIÓN DE FOLIOS PARA LICENCIAS DE CONDUCIR"

FORMATO N° 4

DECLARACIÓN SIMPLE RESPECTO A SUBCONTRATACIONES

(Ley N° 20.123 que regula el trabajo en régimen de subcontratación)

Yo,.....,

En representación de la Empresa: .....

RUT..... vengo en declarar que el servicio a entregar, objeto de la presente licitación pública, se realizará:

_____ Incluyendo subcontrataciones. Indicar porcentaje _____

_____ No incluyendo subcontrataciones.

_____

NOMBRE, RUT Y FIRMA DEL REPRESENTANTE LEGAL,
PERSONA NATURAL O APODERADO O REPRESENTANTE UTP

CERRILLOS,..... 20__

PROPUESTA PÚBLICA

"ADQUISICIÓN DE FOLIOS PARA LICENCIAS DE CONDUCIR"

FORMATO N° 5

DECLARACIÓN SIMPLE LEY N° 20.285

Declaración simple que contenga la identificación de los socios y accionistas principales que integran las sociedades o empresas prestadoras de acuerdo a lo indicado en el Titulo III, artículo 7, letra e) de la Ley N ° 20.285.

Nombre del Socio o Accionista	Rut del Socio o Accionista

NOMBRE, RUT Y FIRMA DEL REPRESENTANTE LEGAL,
O APODERADO O REPRESENTANTE UTP

CERRILLOS,..... 20__

PROPUESTA PÚBLICA

"ADQUISICIÓN DE FOLIOS PARA LICENCIAS DE CONDUCIR"

FORMATO N° 6

DECLARACIÓN SIMPLE LEY N° 20.238

Yo, _____, en representación de la Empresa _____ R.U.T _____ , declaro conocer el contenido y alcance de la Ley N° 20.238, en el sentido de haber dado cumplimiento a las obligaciones laborales y sociales de los trabajadores a mi cargo y el fiel y oportuno cumplimiento del contrato definitivo, durante los dos últimos años, tal que,

- No ha sido condenado por prácticas antisindicales.
- No ha sido condenado por Delitos concursales.
- No ha cometido infracciones a los derechos fundamentales del trabajador.

_____

NOMBRE, RUT Y FIRMA DEL REPRESENTANTE LEGAL,
PERSONA NATURAL O APODERADO O REPRESENTANTE UTP

CERRILLOS,..... 20__

PROPUESTA PÚBLICA

"ADQUISICIÓN DE FOLIOS PARA LICENCIAS DE CONDUCIR"

FORMATO N° 7

DECLARACIÓN SIMPLE (ARTÍCULO 4 LEY N° 19.886)

En [ciudad/ país], a [fecha] 20__, [nombre del proponente o representante(s) legal(es) según corresponda], representante (s) legal (es) de (nombre de la persona jurídica proponente, si corresponde) declara bajo juramento que a su respecto no se aplica ninguna de las prohibiciones descritas en los incisos 1° y 6° del artículo 4 de la Ley N° 19.886, y que no está afecto prohibiciones del artículo 8 y 10 de la Ley N° 20.393.
Esto es:

a) Que no es funcionario o directivo de la I. Municipalidad de Cerrillos;
b) Que no es cónyuge, hijo, adoptado ni pariente, hasta el tercer grado de consanguinidad ni segundo de afinidad, de algún funcionario directivo de la I. Municipalidad de Cerrillos;
c) Que la Sociedad que representa no es una sociedad de personas en la que las personas indicadas en las letras a) y b) precedente formen parte (sólo para personas jurídicas);
d) Que la Sociedad que representa no es una sociedad en comandita por acciones ni una sociedad anónima cerrada, en la que las personas indicada en las letras a) y b) sean accionistas (sólo para personas jurídicas);
e) Que la Sociedad que representa no es una sociedad anónima abierta en la que las personas indicadas en las letras a) y b) anteriores, sean dueños de acciones que representen el 10% o más del capital (sólo para personas jurídicas);
f) Que no tiene la calidad de gerente, administrador, representante o director de cualquiera de las sociedades referidas en las letras anteriores (sólo para personas jurídicas);
g) Que el proponente/sociedad o persona jurídica al que representa no ha sido condenado(a) por prácticas anti sindicales o infracción a los derechos del trabajador, en los últimos dos años.
h) Que está en conocimiento que en caso de serle adjudicada la licitación, y existir saldos insolutos de remuneraciones o cotizaciones de seguridad social con los actuales trabajadores o trabajadores contratados en los dos últimos años, los pagos producto del contrato licitado deberán ser destinados primeramente a liquidar dichas deudas, debiendo la empresa acreditar que la totalidad de las obligaciones se encuentran liquidadas al cumplirse la mitad del periodo de ejecución del contrato, con un máximo de seis (6) meses.

_____

NOMBRE, RUT Y FIRMA DEL REPRESENTANTE LEGAL,
PERSONA NATURAL O APODERADO O REPRESENTANTE UTP

CERRILLOS,..... 20_

Es conocido que, los contratos celebrados con infracción a lo dispuesto en este inciso serán nulos y los funcionarios que hayan participado en su celebración incurrirán en la contravención al principio de probidad.

PROPUESTA PÚBLICA

"ADQUISICIÓN DE FOLIOS PARA LICENCIAS DE CONDUCIR"

FORMATO N° 8

CARACTERÍSTICAS DE LA OFERTA TÉCNICA

☑ Plazo de Entrega de Folios para Licencias de Conducir

Plazo de Entrega de Folios para Licencias de Conducir _____***(Días Enteros y Corridos)***

☑ Inclusión Laboral y Sello Empresa Mujer.

	PRESENTA ACREDITACIÓN	
MATERIAS	**SI**	**NO**
Inclusión laboral de personas en **Situación de Discapacidad**		
Inclusión laboral a personas de la **Tercera Edad Activa** (mujer mayor de 60 años y hombre mayor de 65 años)		
Inclusión laboral de trabajadores pertenecientes a **Pueblos Indígenas**		
Dispone de **Sello Empresa Mujer**		

NOMBRE, RUT Y FIRMA DEL REPRESENTANTE LEGAL,
PERSONA NATURAL O APODERADO O REPRESENTANTE UTP

CERRILLOS,..... 20_

PROPUESTA PÚBLICA

"ADQUISICIÓN DE FOLIOS PARA LICENCIAS DE CONDUCIR"

FORMATO N° 9

CARACTERÍSTICAS DE LA OFERTA TÉCNICA

Oferente: _____

Licitación: _____

IDENTIFICACIÓN DEL SUPERVISOR DEL SERVICIO	
Nombre y Apellidos del Supervisor	
RUT del Supervisor	
Fono Móvil 1	
Fono Móvil 2	
Correo Electrónico	

_____

NOMBRE, RUT Y FIRMA DEL REPRESENTANTE LEGAL,
PERSONA NATURAL O APODERADO O REPRESENTANTE UTP

CERRILLOS,..... 20__

CERRILLOS
Municipio Ciudadano

MUNICIPALIDAD DE CERRILLOS
SECRETARIA COMUNAL DE PLANIFICACIÓN

PROPUESTA PÚBLICA

"ADQUISICIÓN DE FOLIOS PARA LICENCIAS DE CONDUCIR"

FORMATO Nº 10

OFERTA ECONÓMICA

Oferente: _____

ID Licitación: _____

VALOR NETO OFERTADO	$ _____

_____

NOMBRE, RUT Y FIRMA DEL REPRESENTANTE LEGAL,
PERSONA NATURAL O APODERADO O REPRESENTANTE UTP

CERRILLOS,..... 20__

CERRILLOS
Municipio Ciudadano

I. MUNICIPALIDAD DE CERRILLOS
DIRECCIÓN JURÍDICA

ORD. : **N°1000/202/2022.**

ANT. : Mem.N° 600/192/2022. (SECPLAN)

MAT. : Revisión de Bases de Licitación "Adquisición de Folios para Licencias de Conducir".

Cerrillos, 06 de abril 2022.

DE : **SR. JORGE SALGADO MARTÍNEZ**
DIRECTOR JURÍDICO.

A : **SR. GUILLERMO TAPIA DÍAZ.**
DIRECTOR DE SECRETARIA COMUNAL DE PLANIFICACIÓN.

Junto con saludar, y en atención al documento señalado en el ANT., por el cual solicita dar V° B° a las Bases de Licitación de **"ADQUISICIÓN DE FOLIOS PARA LICENCIAS DE CONDUCIR "**, esta Dirección, formula la siguientes observaciones:

1.-Se debe incorporar el punto 1.5.1. denominado: "Duración"

Se debe establecer ***un plazo*** de duración del contrato, se sugiere un año a la fecha de la celebración del presente, de otra forma, sería muy complejo cursar multas en caso de incumplimiento por parte del adjudicatario. (La sugerencia de **Duración** deberá ser evaluada por el Director SECPLAN, en virtud de las características del Servicio)

2.- En el punto 10 denominado "CONTRATO".

Cabe señalar que el contrato debe llevarse a efecto, mediante instrumento privado.

Sin otro particular, se despide cordialmente

MUNICIPALIDAD DE CERRILLOS
SECPLAN
16 MAR 2022
FOLIO 357
RECIBIDO

JORGE SALGADO MARTÍNEZ
DIRECTOR JURÍDICO

JSM/amma

DISTRIBUCION
- Destinatario
- Archivo Dirección Jurídica

CERRILLOS
Municipio Ciudadano

I.MUNICIPALIDAD DE CERRILLOS
DIRECCION JURIDICA
28 MAR 2022
RECIBIDO
A:

MEMORÁNDUM N° 600/192/2022

DE : **SR. GUILLERMO TAPIA DIAZ**
DIRECTOR
SECRETARÍA COMUNAL DE PLANIFICACIÓN

A : **SR. JORGE SALGADO MARTÍNEZ**
DIRECTOR
ASESORÍA JURÍDICA

REF.: **SOLICITUD REVISIÓN INTEGRAL Y V° B° DE BASES DE LICITACIÓN**

Cerrillos, 25 de marzo de 2022

Junto con saludar, adjunto remito a Ud., para su revisión integral, la documentación referente a la propuesta de licitación denominada **"ADQUISICIÓN DE FOLIOS PARA LICENCIAS DE CONDUCIR"** Se solicita pronunciamiento claro y acabado, acompañando la redacción correspondiente al punto o párrafo a modificar, corregir, reemplazar etc., cuando trate de materia jurídica por ser competencia de su Dirección, así dicha observación será transcrita a las Bases pertinentes.

Los antecedentes remitidos corresponden a:

- Bases Administrativas Generales.
- Especificaciones Técnicas.
- Formatos.

Aprovechamos de hacer recordatorio de que el plazo de revisión de bases establecido en el D°E° 202-289-2021, artículo 2.2.3 inciso "c" es de 5 días hábiles.

Sin otro particular, saluda cordialmente,

GUILLERMO TAPIA DIAZ
DIRECTOR
SECRETARÍA COMUNAL DE PLANIFICACIÓN

GTD/mrs
C.c.:
- Destinatarios.
- Licitaciones

Archivo SECPLAN.

Depto. Abastecimiento

SOLICITUD DE PEDIDO

DOCUMENTO N° 702/012/2022
FECHA 14/02/2022

I. MUNICIPALIDAD DE CERRILLOS
ADM. Y FINANZAS
RECIBIDA
14 FEB 2022
HORA: _____

CONTABILIZADO

Ante la falta de antecedentes, el formulario será devuelto a la unidad solicitante para que se complete. Se solicita y agradece la oportuna y correcta utilización de este instrumento. Para mayor información consultar el **"Manual de Procedimiento del Departamento de Adquisiciones de la I.Municipalidad de Cerrillos". SE DEBE HACER LLEGAR AL DEPTO. DE ABASTECIMIENTO RECEPCIONADA CON 15 DIAS ANTES DE LA FECHA DEL REQUERIMIENTO.** ADJUNTO EJEMPLO DE UN SERVICIO EN PARTICULAR

1. Descripción del Requerimiento

Departamento	Dirección	Programa Decretado
LICENCIAS DE CONDUCIR	**TRANSITO Y TRANSPORTE PUBLICO**	

Cantidad del Bien o servicio solicitado	Unidad de Medida	Identificación del bien o servicio solicitado	Monto del Gasto Estimado (con impuesto)
5.000	**FOLIOS**	**PARA LICENCIAS DE CONDUCIR**	**$12.500.000.-**
		Especificaciones técnicas de acuerdo a lo establecido En D.S. 23 DEL 2000, Of. Circ. DNO 28 del 08.05.2019, del MTT, D.S. 124 del 2018, D.S. 170 del 2016, Of. Circ. DNO 53 del 27.11.2018, del MTT, Of. Circ. 21, de Subsecretario Transportes (se adjuntan)	
			~~$12.500.000.-~~ $ 6.000.000.-

ES OBLIGATORIO ADJUNTAR ESPECIFICACIONES TÉCNICAS PARA LAS LICITACIONES, y cualquier otro documento que avale la compra, adjunta a la Solicitud, como Archivo Anexo.

Observaciones que desee agregar e indicar para cuando necesita el bien o servicio

ES OBLIGATORIO Mínimo dos criterios de evaluación, Precio y uno o varios más para velar por las mejores condiciones del producto o servicio que se requiere. Con Criterios medibles.

Tabla de Evaluación		
Criterio de Evaluación	**%**	**Método de Evaluación y Subcriterios**

PARA COMPRAS SOBRE 100 U.T.M. DEBE INDICAR A LO MENOS TRES PERSONAS.

Comisión Evaluadora	
Departamento	**Cargo en Departamento**

PARA LOS SERVICIOS TALES COMO: PRODUCCION, ARRIENDO Y/U OBRAS MENORES, INDICAR NOMBRE DE SUPERVISOR DEL SERVICIO O INSPECTOR TECNICO DE LA OBRA I.T.O. Ò I.T.S.

CONTRATO		
Tiempo del Contrato	**Días/mes**	**Observaciones**
Responsable del Contrato	**Teléfono**	**E-mail de Contacto**
JEFA DEPTO. LICENCIAS DE CONDUCIR	**233278165**	**licenciascerrillos@yahoo.cl**

I. MUNICIPALIDAD DE CERRILLOS
SECRETARIA
30 MAR 2022
FOLIO _____
RECIBIDO

I. MUNICIPALIDAD CERRILLOS Depto. Abastecimiento	**SOLICITUD DE PEDIDO** **DOCUMENTO N° 702/012/2022** **FECHA 14/02/2022**

Firma Departamento	Firma Director
ALICIA FONTECILLA ARAVENA **JEFE DPTO. LICENCIAS DE CONDUCIR**	**MARISOL VARA CISTERNA** **DIRECTORA DE TRANSITO Y TRANSPORTE PÚBLICO**

I. MUNICIPALIDAD DE CERRILLOS DIRECTOR DIRECCIÓN DE TRANSITO Y TRANSPORTE PUBLICO

La información contenida en esta solicitud debe ser completada íntegramente por la Unidad Demandante. Será responsabilidad de dicha unidad entregar todos los antecedentes necesarios para su requerimiento. Además En caso que el o los bienes requeridos deban ser distribuidos, dicha distribución deberá ser informada junto con la presente solicitud de compra o en hoja adjunta.

IMPUTACIÓN			PRESUPUESTO SOLICITUD
SUBTITULO	**ITEM**	**ASIGNACION**	ONTABILIZADO
22	04	001	Dpto. Abastecimiento 2° compra. 2022 + 6.000.000 = Mc. 337.

ES OBLIGATORIO Si las adquisiciones o contrataciones son mayores de 100 UTM, se informará a la secretaria Comunal de Planificación para que inicie el proceso de licitación o si se estima por la autoridad remitirla a Abastecimiento para iniciar el proceso como apoyo técnico de la Unidad.

Firma y V.B. de Sectorialista encargado de presupuesto SECPLAN	Firma y V.B. jefe Depto. de Informática. (en compras relacionadas con el área informática)
Efrain Navarro V. Presupuesto 23 MAR 2022	

I. MUNICIPALIDAD DE CERRILLOS ABASTECIMIENTO RECIBIDO 24 MAR 2022 JEFE DEPARTAMENTO DE ABASTECIMIENTO

FECHA INGRESO ABASTECIMIENTO

CERRILLOS
Municipio Ciudadano

DIRECCIÓN DE ADMINISTRACIÓN Y FINANZAS
DEPARTAMENTO DE ABASTECIMIENTO

M E M O R Á N D U M N°401 / 194 / 2022

Cerrillos, marzo 25 de 2022.

A : DIRECTOR DE SECRETARÍA COMUNAL DE PLANIFICACIÓN
SR. GUILLERMO TAPIA DÍAZ

DE : JEFA DEPARTAMENTO DE ABASTECIMIENTO
SRA. PAOLA GONZALEZ INOSTROZA

Mat. : SP 702/012/2022

Junto con saludarle, tengo a bien solicitar a Ud., que, de acuerdo a la Solicitud de Pedido de la referencia, y a sus requerimientos, se envían los antecedentes para confección de Bases Administrativas Generales, se adjunta la siguiente documentación:

- Solicitud de Pedido en original.
- Especificaciones Técnicas

Sin otro particular, me despido muy atentamente de Ud.,

PAOLA GONZALEZ INOSTROZA
JEFA
DEPARTAMENTO DE ABASTECIMIENTO

PGI/
c.c.:
Archivo digital

I. MUNICIPALIDAD DE CERRILLOS
SECPLAN
30 MAR 2022
FOLIO 275
RECIBIDO

I. MUNICIPALIDAD CERRILLOS

Depto. Abastecimiento

SOLICITUD DE PEDIDO

DOCUMENTO N° 702/004/2022
FECHA 14/02/2022

Firma Departamento	Firma Director
ALICIA FONTECILLA ARAVENA **JEFE DPTO. LICENCIAS DE CONDUCIR**	**DIRECTOR MARISOL VARA CISTERNA** **DIRECTORA DE TRANSITO Y TRANSPORTE PÚBLICO**

La información contenida en esta solicitud debe ser completada íntegramente por la Unidad Demandante. Será responsabilidad de dicha unidad entregar todos los antecedentes necesarios para su requerimiento. Además En caso que el o los bienes requeridos deban ser distribuidos, dicha distribución deberá ser informada junto con la presente solicitud de compra o en hoja adjunta.

IMPUTACIÓN			PRESUPUESTO SOLICITUD
SUBTITULO	**ITEM**	**ASIGNACION**	CONTABILIZADO
22	04	002	$12.500.000 Disp. 180.

ES OBLIGATORIO Si las adquisiciones o contrataciones son mayores de 100 UTM, se informará a la secretaria Comunal de Planificación para que inicie el proceso de licitación o si se estima por la autoridad remitirla a Abastecimiento para iniciar el proceso como apoyo técnico de la Unidad.

Firma y V.B. de Sectorialista encargado de presupuesto SECPLAN	Firma y V.B. jefe Depto. de Informática. (en compras relacionadas con el área informática)
Efrain Navarro V. Presupuesto 15 FEB 2022	I. MUNICIPALIDAD DE CERRILLOS ABASTECIMIENTO 15 FEB 2022 N° _____ HORA _____ FECHA INGRESO ABASTECIMIENTO

I. MUNICIPALIDAD CERRILLOS

Depto. Abastecimiento

SOLICITUD DE PEDIDO

DOCUMENTO N° 702/004/2022
FECHA 14/02/2022

CONTABILIZADO

I. MUNICIPALIDAD DE CERRILLOS
ADM. Y FINANZAS
RECIBIDA
14 FEB 2022
HORA:

Ante la falta de antecedentes, el formulario será devuelto a la unidad solicitante para que se complete. Se solicita y agradece la oportuna y correcta utilización de este instrumento. Para mayor información consultar el **"Manual de Procedimiento del Departamento de Adquisiciones de la I.Municipalidad de Cerrillos". SE DEBE HACER LLEGAR AL DEPTO. DE ABASTECIMIENTO RECEPCIONADA CON 15 DIAS ANTES DE LA FECHA DEL REQUERIMIENTO.** ADJUNTO EJEMPLO DE UN SERVICIO EN PARTICULAR

1. Descripción del Requerimiento

Departamento	Dirección	Programa Decretado
LICENCIAS DE CONDUCIR	**TRANSITO Y TRANSPORTE PUBLICO**	

Cantidad del Bien o servicio solicitado	Unidad de Medida	Identificación del bien o servicio solicitado	Monto del Gasto Estimado (con impuesto)
5.000	**FOLIOS**	**PARA LICENCIAS DE CONDUCIR**	**$12.500.000.-**
		Especificaciones técnicas de acuerdo a lo establecido En D.S. 23 DEL 2000, Of. Circ. DNO 28 del 08.05.2019, del MTT, D.S. 124 del 2018, D.S. 170 del 2016, Of. Circ. DNO 53 del 27.11.2018, del MTT, Of. Circ. 21, de Subsecretario Transportes (se adjuntan)	
			$12.500.000.-

ES OBLIGATORIO ADJUNTAR ESPECIFICACIONES TÉCNICAS PARA LAS LICITACIONES, y cualquier otro documento que avale la compra, adjunta a la Solicitud, como Archivo Anexo.

Observaciones que desee agregar e indicar para cuando necesita el bien o servicio
Se solicitaron folios para el mes de **Marzo 2022 (URGENTE)**

ES OBLIGATORIO Mínimo dos criterios de evaluación, Precio y uno o varios más para velar por las mejores condiciones del producto o servicio que se requiere. Con Criterios medibles.

Tabla de Evaluación		
Criterio de Evaluación	**%**	**Método de Evaluación y Subcriterios**

PARA COMPRAS SOBRE 100 U.T.M. DEBE INDICAR A LO MENOS TRES PERSONAS.

Comisión Evaluadora	
Departamento	**Cargo en Departamento**

PARA LOS SERVICIOS TALES COMO: PRODUCCION, ARRIENDO Y/U OBRAS MENORES, INDICAR NOMBRE DE SUPERVISOR DEL SERVICIO O INSPECTOR TECNICO DE LA OBRA I.T.O. Ò I.T.S.

CONTRATO		
Tiempo del Contrato	**Días/mes**	**Observaciones**
Responsable del Contrato	**Teléfono**	**E-mail de Contacto**
JEFA DEPTO. LICENCIAS DE CONDUCIR	**233278165**	**licenciascerrillos@yahoo.cl**

I. MUNICIPALIDAD DE CERRILLOS
SECPLAN
08 MAR 2022
FOLIO 1
RECIBIDO

CERRILLOS
Municipio Ciudadano

DIRECCIÓN DE ADMINISTRACIÓN Y FINANZAS
DEPARTAMENTO DE ABASTECIMIENTO

M E M O R Á N D U M N°401 / 136 / 2022

Cerrillos, marzo 7 de 2022.

A : DIRECTOR DE SECRETARÍA COMUNAL DE PLANIFICACIÓN
SR. GUILLERMO TAPIA DÍAZ

DE : JEFA DEPARTAMENTO DE ABASTECIMIENTO
SRA. PAOLA GONZALEZ INOSTROZA

Mat. : SP 702/004/2022

Junto con saludarle, tengo a bien solicitar a Ud., que, de acuerdo a la Solicitud de Pedido de la referencia "Folios para Licencias de Conducir" y a sus requerimientos, se envían los antecedentes para confección de bases administrativas generales, se adjunta la siguiente documentación:

- Especificaciones
- Solicitud de Pedido (en original) contabilizada

Sin otro particular, me despido muy atentamente de Ud.,

PAOLA GONZALEZ INOSTROZA
JEFA
DEPARTAMENTO DE ABASTECIMIENTO

I. MUNICIPALIDAD DE CERRILLOS
SECPLAN
08 MAR 2022
FOLIO 212.
RECIBIDO

PGI/
c.c.:
Archivo

CERRILLOS
Municipio Ciudadano

F/1229

I. MUNICIPALIDAD DE CERRILLOS
22 ABR 2022
DOCUMENTO RECEPCIONADO

PROVIDENCIA Nº 103/ 693 /2022

Cerrillos, 22 abril 2022

DE [X] **Sr. (a) Administrador Municipal**

I. Municipalidad de Cerrillos
Alcaldía

[X]	Secretaria Municipal	[ ]	Dirección de Desarrollo Comunitario
[ ]	Dirección Jurídica	[ ]	Dirección de Gestión Ambiental
[ ]	Secplan	[ ]	Dirección de Obras Municipales
[ ]	Dirección de Adam. Y Finanzas	[ ]	Dirección de Tránsito y Transporte Publico
[ ]	Dirección de Control	[ ]	Juzgado de Policía Local

Decrétese antecedentes de la licitación, "Adquisición de Folios para Licencias de Conducir", conforme lo indica el memo N°401/261/2022 de Abastecimientos.

PARA **PLAZO**

[ ]		Estricto Cumplimiento	[ ]		24 Horas
[ ]		Su conocimiento y fines	[ ]		48 Horas
[ ]		Estudiar y proponer bajo firma de Adm. Municipal	[ ]		URGENTE
[ ]		Venir a verme por este tema			
[ ]		Proceder conforme a documento adjunto			
[ ]		Informar por escrito			
[ ]		Modificar documento que se indica			
[ ]		Confeccionar Decreto			
[ ]		Confeccionar Contrato			

SEGUNDO TRÁMITE"
Pase a: _____
Para: _____

I. MUNICIPALIDAD DE CERRILLOS
ADMINISTRADOR MUNICIPAL

Administrador Municipal
Ilustre Municipalidad de Cerrillos

CBH/kg